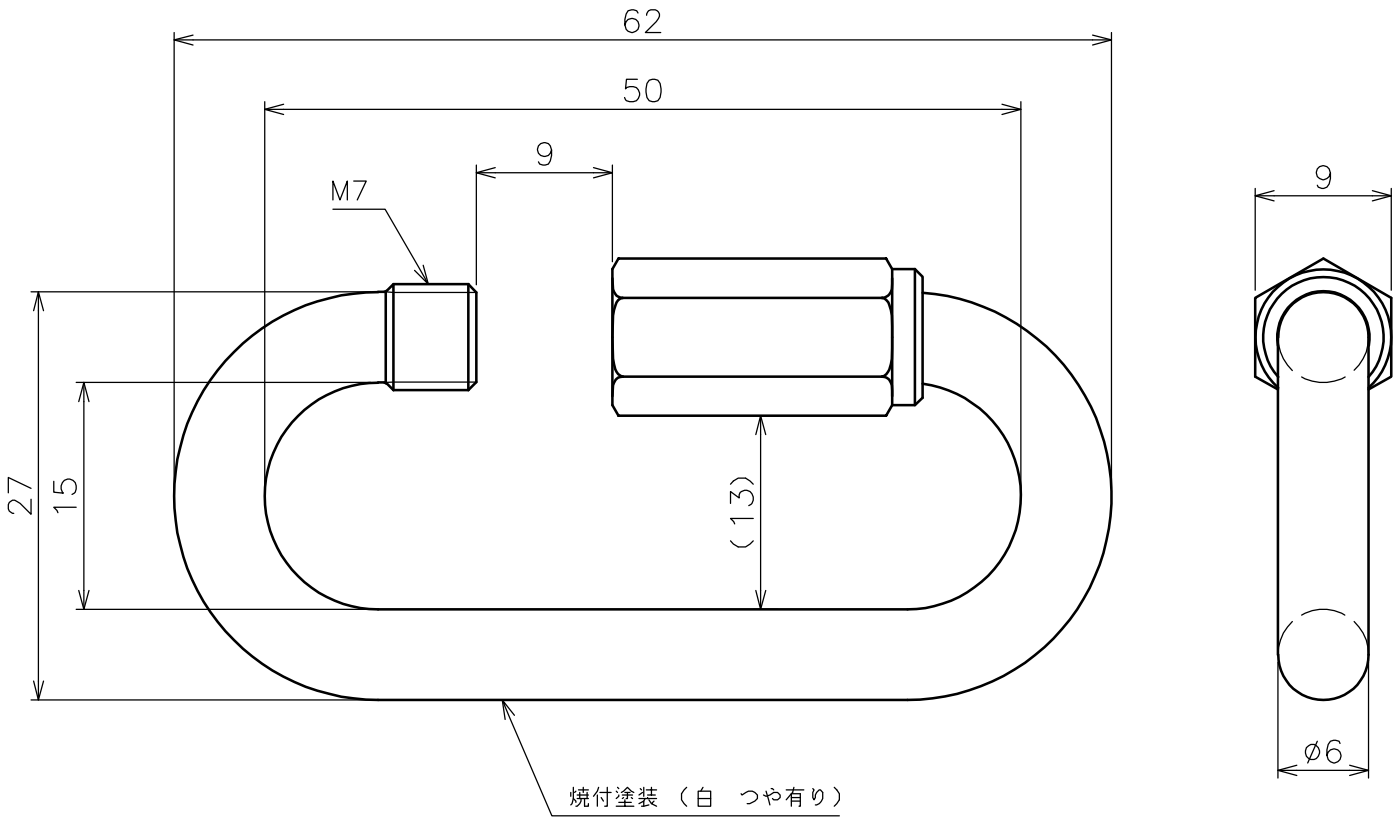

品名	リングキャッチ　製品図	サイズ	6	材質	SUS304
型式	AK12434	図番	12434S	尺度	2：1
作成年月日	'25.12.25	ASANO 浅野金属工業株式会社			