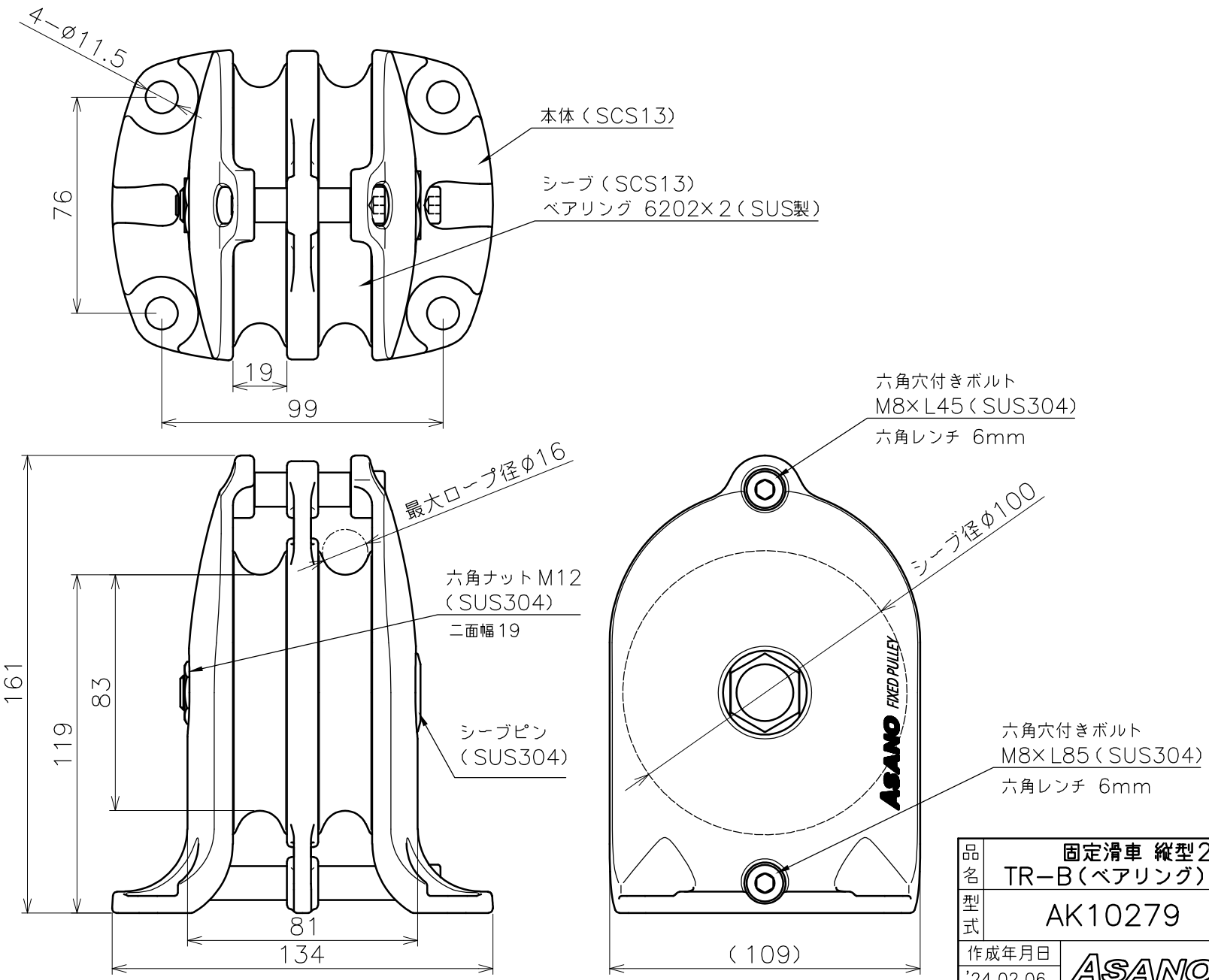

品名	固定滑車 縦型2車 TR−B（ベアリング）製品図	サイズ	100	材質	ステンレス
型式	AK10279	図番	10279S	尺度	1：2
作成年月日 '24.02.06	ASANO浅野金属工業株式会社				