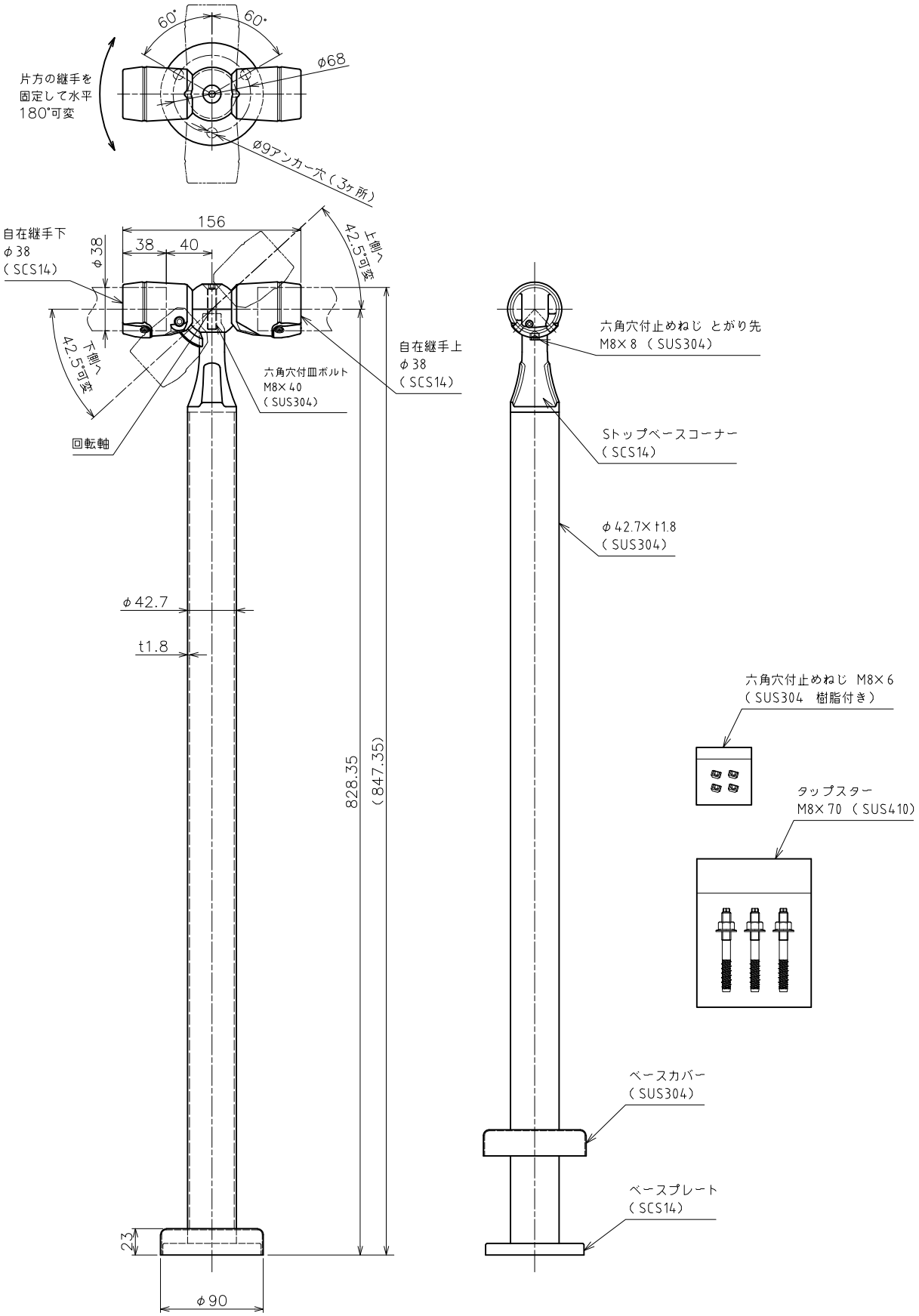

タイプ	AR−Y Nタイプ		型式	AK43307PE0−30			
支柱	床置型 コーナー自在支柱	手摺	トップ手摺	手摺径	φ38	尺度	1：5
作成年月日 '23.12.28	ASANO 浅野金属工業株式会社						