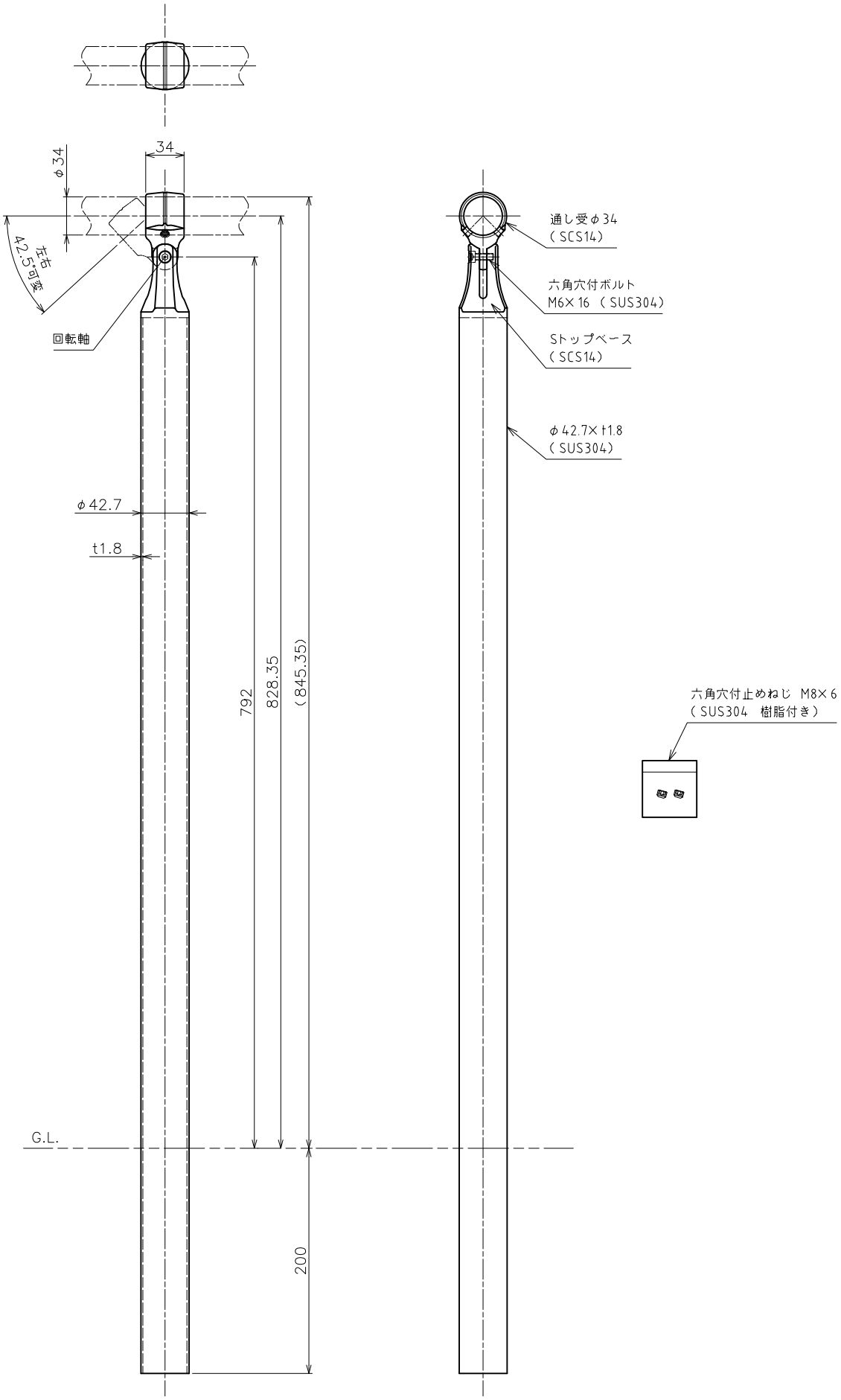

タイプ	AR−Y Nタイプ		型式	AK43306PB0−20			
支柱	埋込型 通し支柱	手摺	トップ手摺	手摺径	φ34	尺度	1:5
作成年月日 '23.12.28	ASANO 浅野金属工業株式会社						