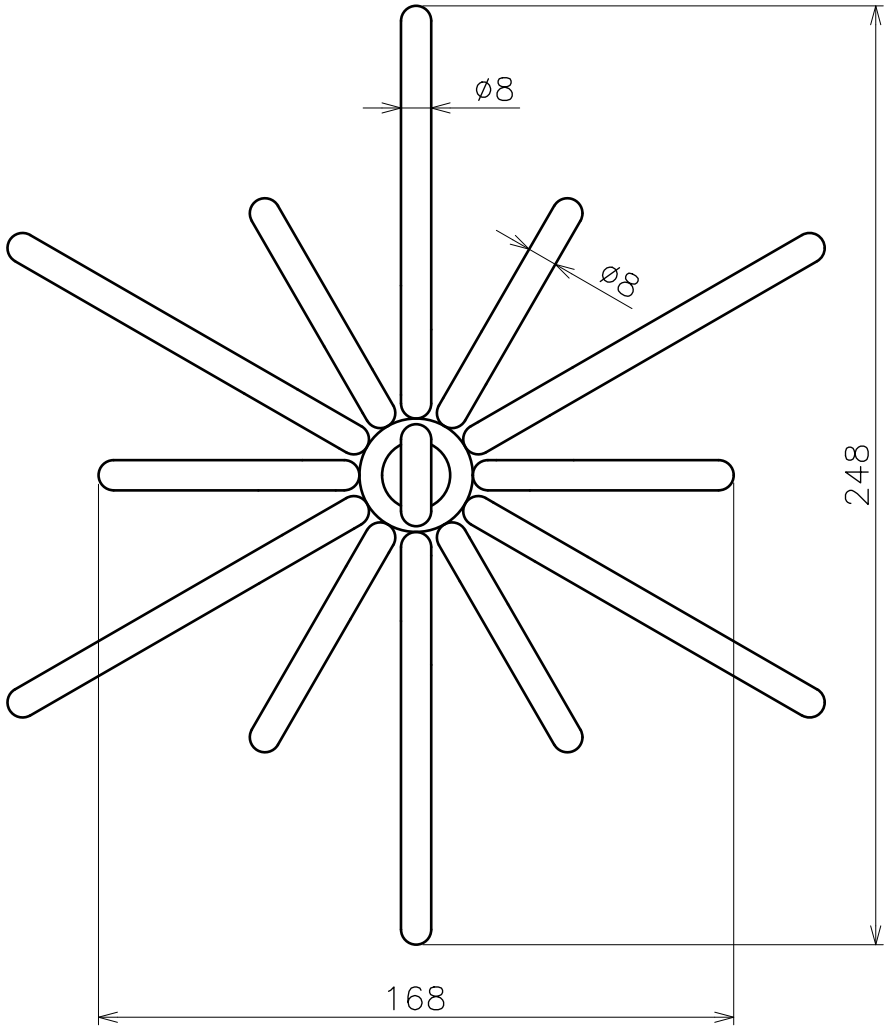

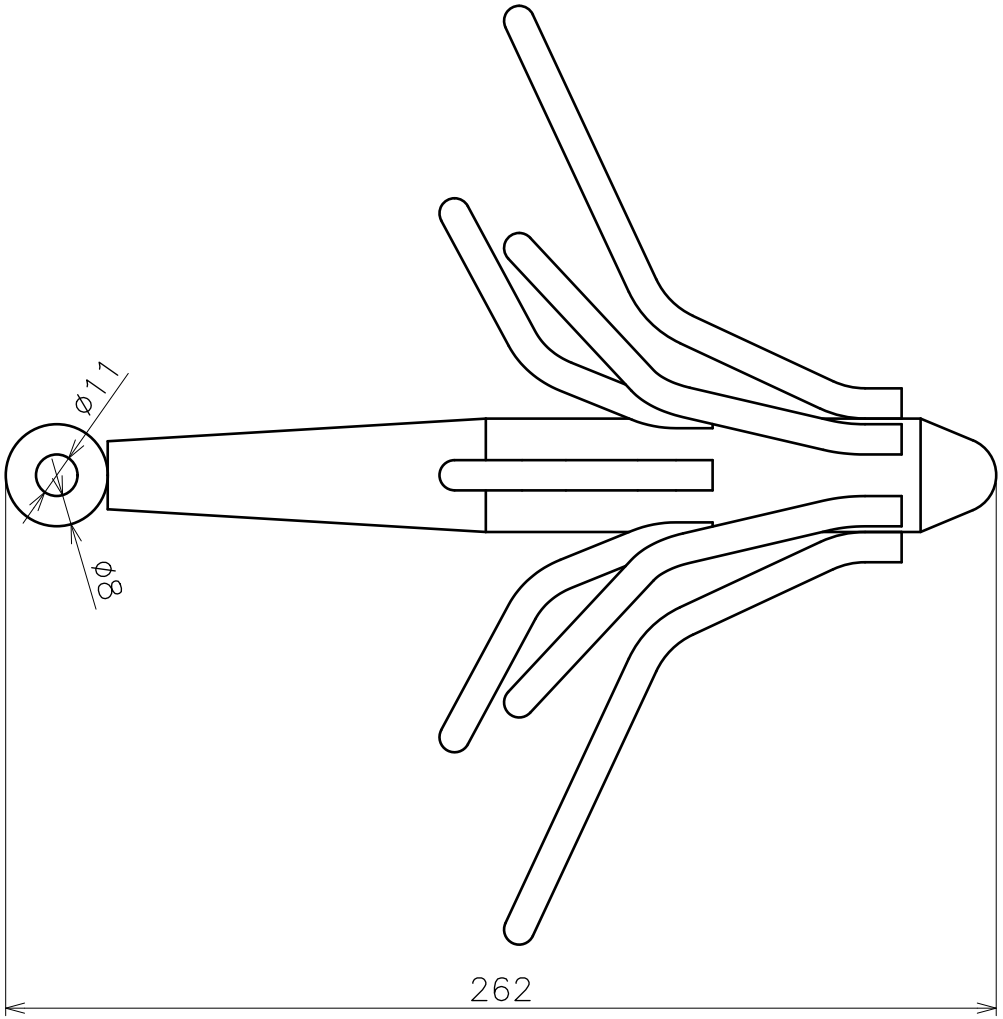

品名	AKスバル　製品図	サイズ		材質	SUS304
型式	AK3330	図番	3330S	尺度	1:2
作成年月日	'23.05.01	ASANO 浅野金属工業株式会社			