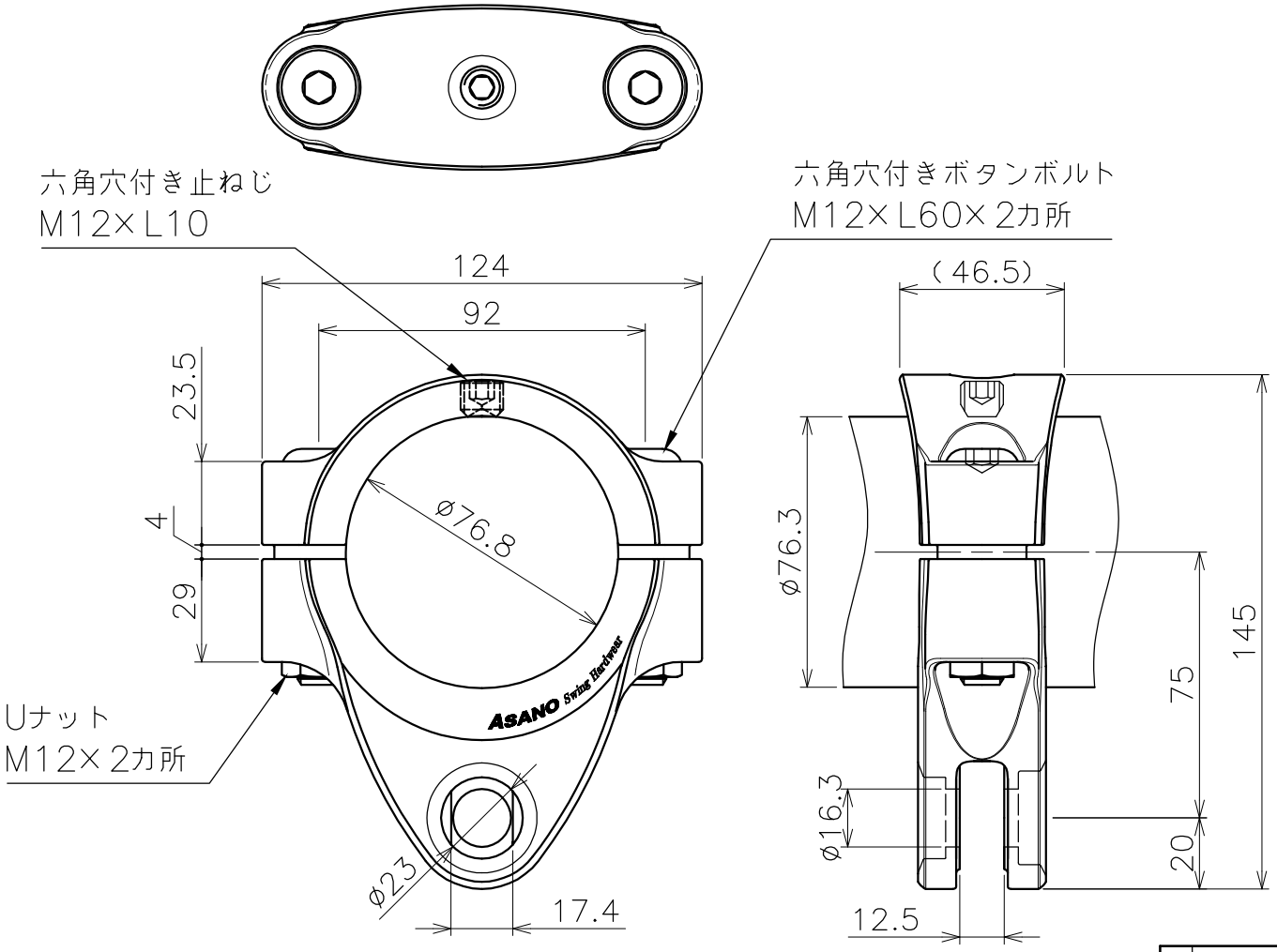

材質：ねじ類はSUS304

品名	AH 吊り金具 一部HL仕様　製品図	サイズ	φ76.3	材質	特殊ステンレス
型式	AK23221	図番	23221S	尺度	1:2
作成年月日 '20.02.05	ASANO浅野金属工業株式会社				