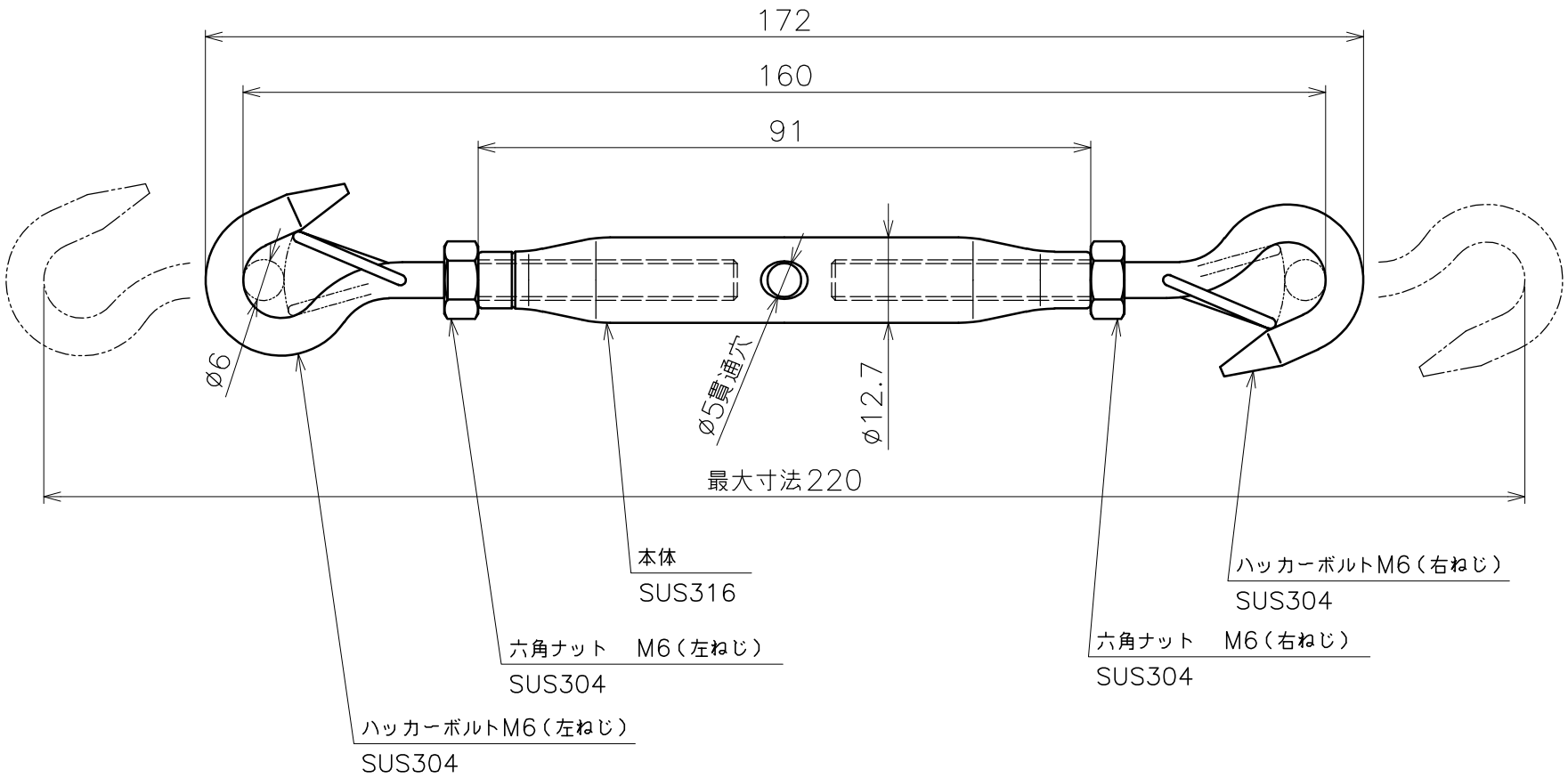

品名	パイプターンバックルS型 ハッカー ハズレ止付　製品図	サイズ	6	材質	ステンレス
型式	AK13362	図番	13362S	尺度	1：1
作成年月日 '24.08.10	ASANO 浅野金属工業株式会社				