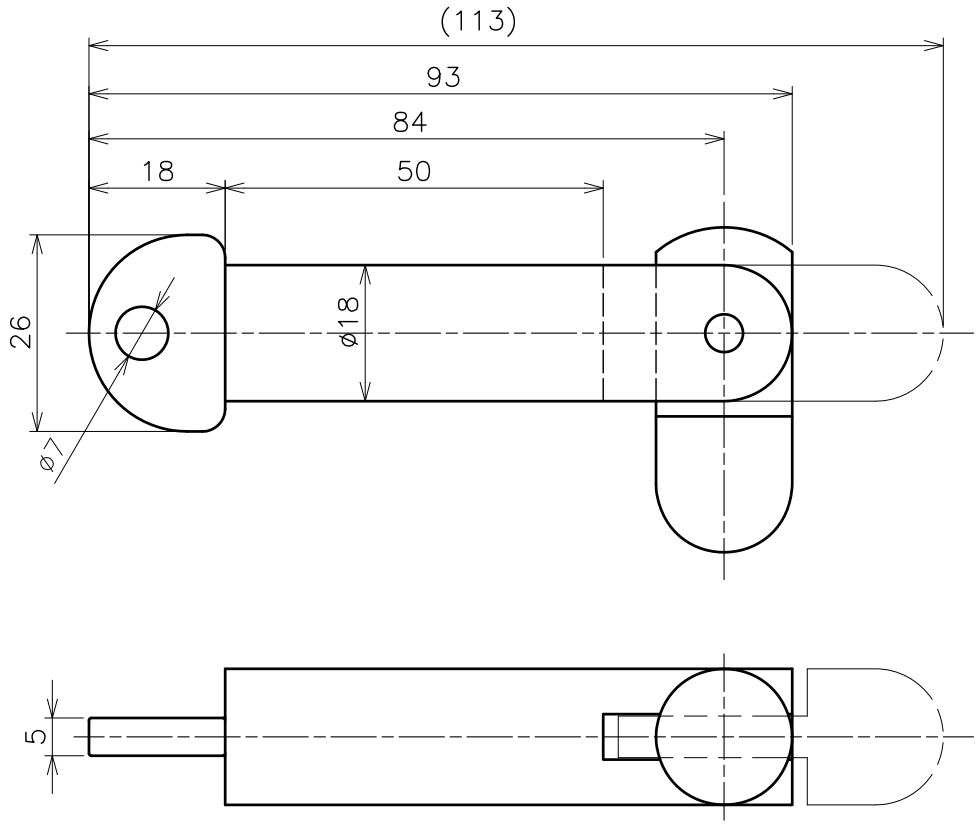

品名	船用トグルピン　製品図	サイズ	18x50	材質	SUS303
型式	AK3156	図番	3156S	尺度	1：1
作成年月日 '13.01.28	ASANO 浅野金属工業株式会社				