番号 No.	品　名 NAME OF PARTS	材　質 MATERIAL	個数 Q'TY	備　考 REMARKS
1	鉄棒継手金具H−BⅡ	SCS14	1	サンドブラスト仕上げ
2	六角穴付き止めねじ	SUS304	1	M10×L65
3	六角穴付き止めねじ	SUS304	3	M10×L8
4	六角穴付き止めねじ	SUS304	4	M8×L10
5	鉄棒支柱パイプ	SUS304	1	φ60.5×t3
6	鉄棒	SUS304	2	φ28

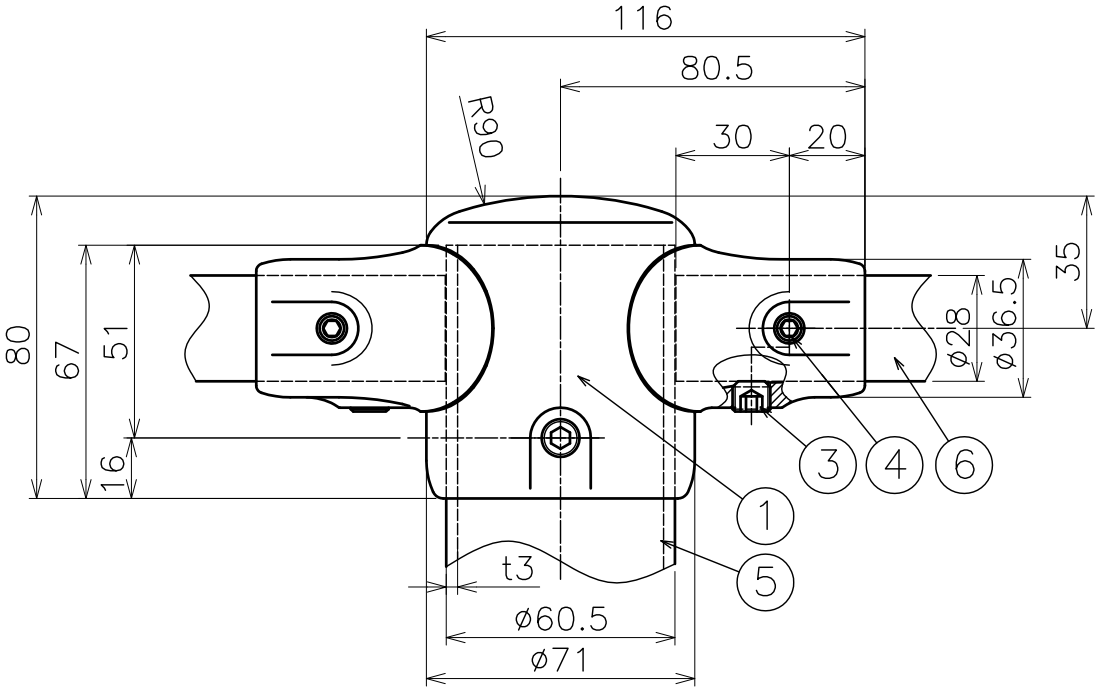

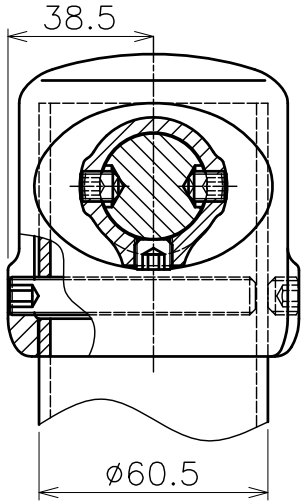

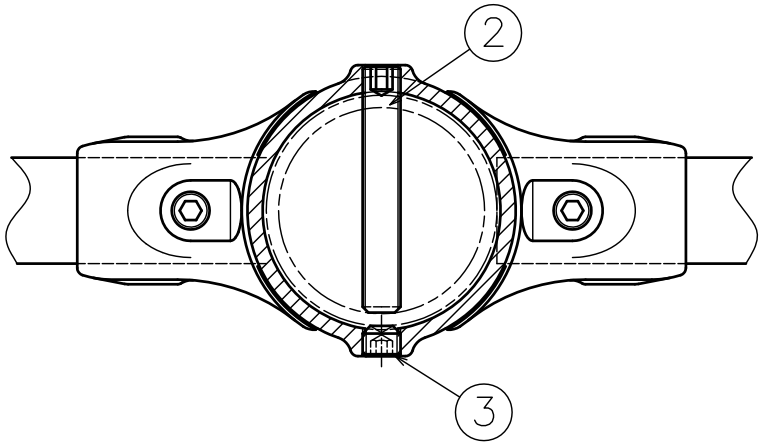

品名	鉄棒継手金具 H−BⅡ型　製品図			サイズ		材質	ステンレス製
承認	重山 '05.12.05	型式	AK23711	図番	23711S	尺度	1：2
製図	金田 '05.11.30	ASANO 浅野金属工業株式会社					