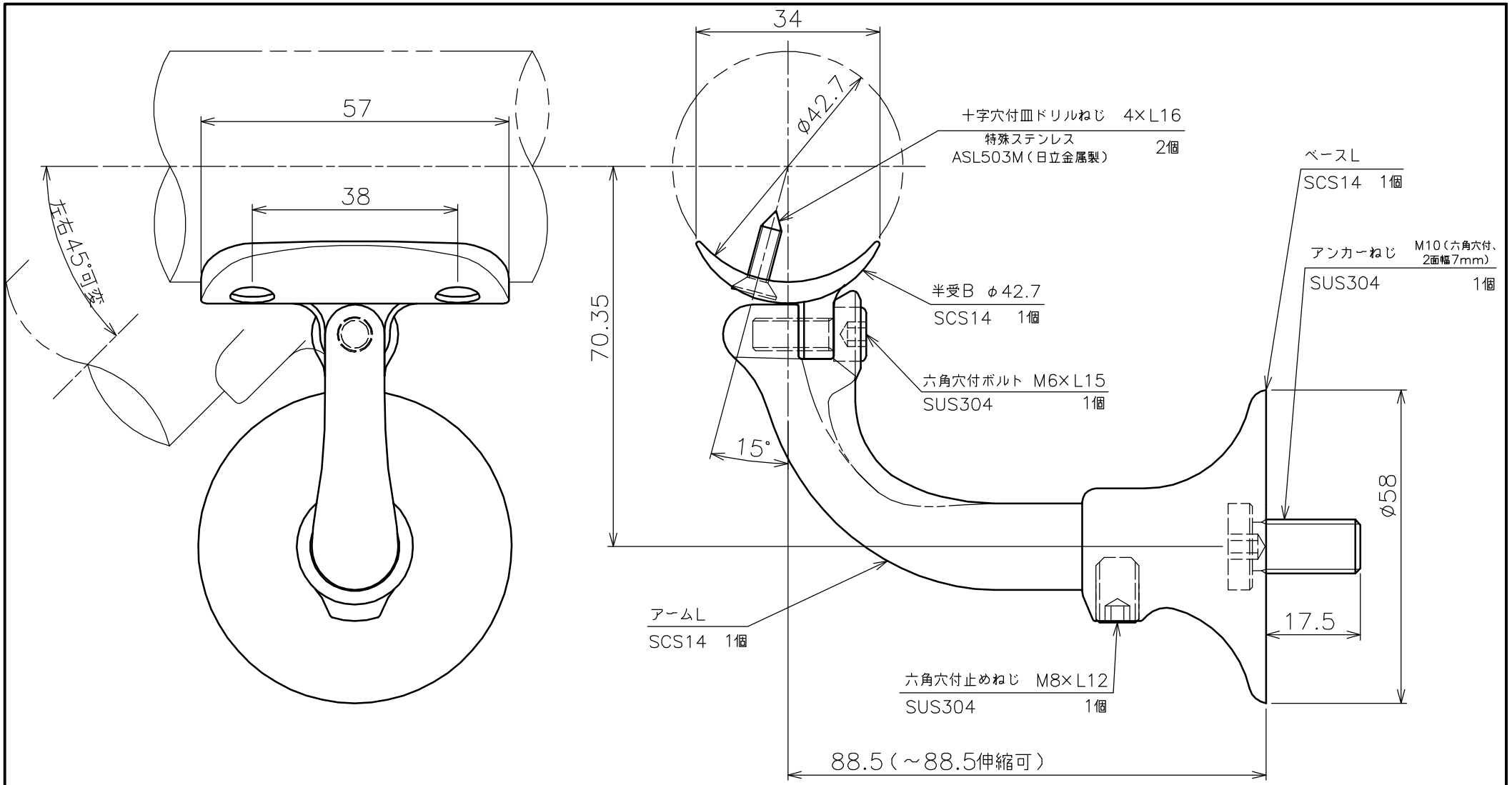

品名	自在L型ブラケット　半受タイプ アームL　アンカー　製品図	サイズ	φ42.7	表面	鏡面
型式	AK42165M	図番	42165MS	尺度	1：1
作成年月日 '08.09.22	ASANO 浅野金属工業株式会社				