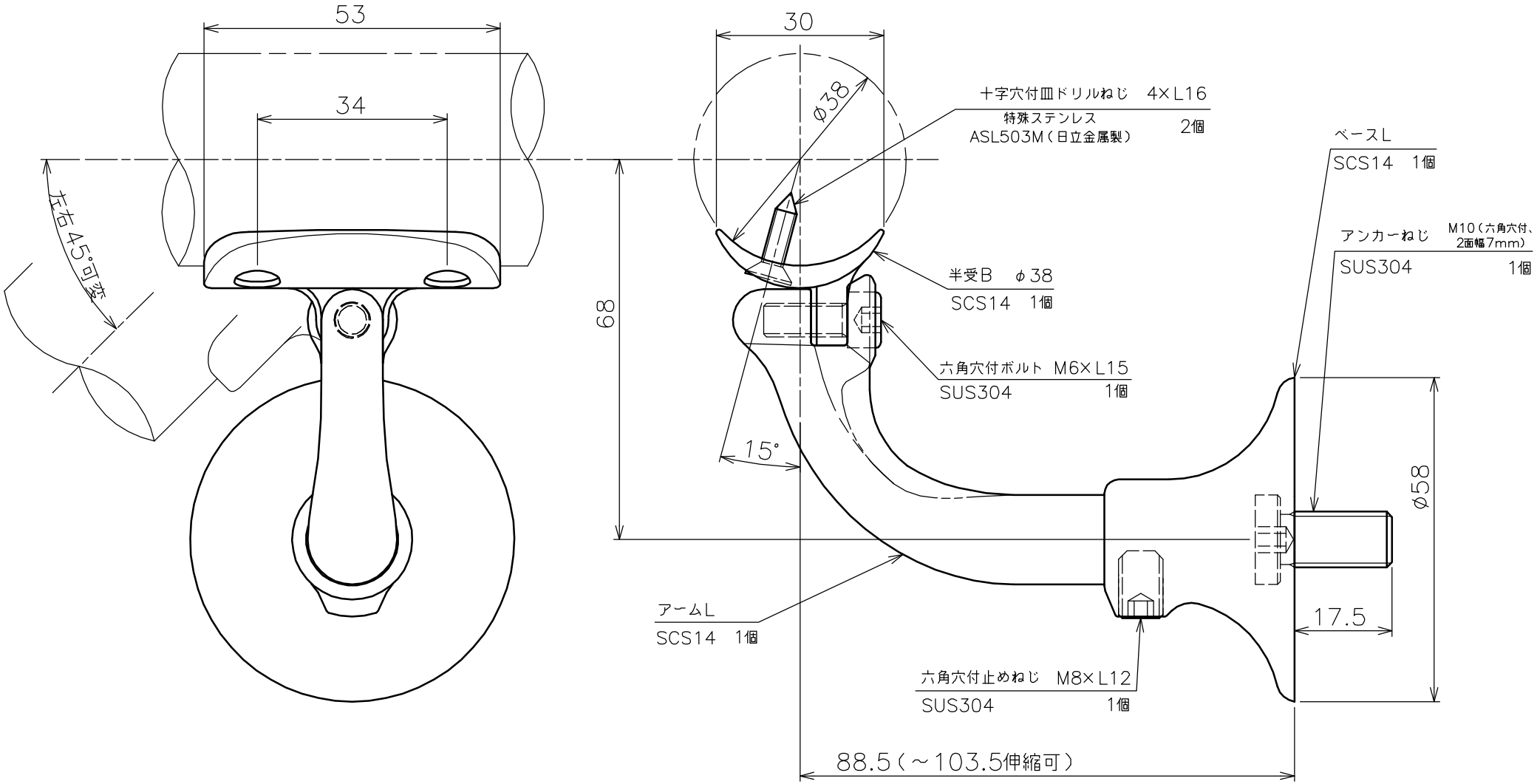

品名	自在L型ブラケット 半受タイプ アームL アンカー 製品図	サイズ	φ38	表面	鏡面
型式	AK42145M	図番	42145MS	尺度	1：1
作成年月日	'08.09.22	ASANO浅野金属工業株式会社			