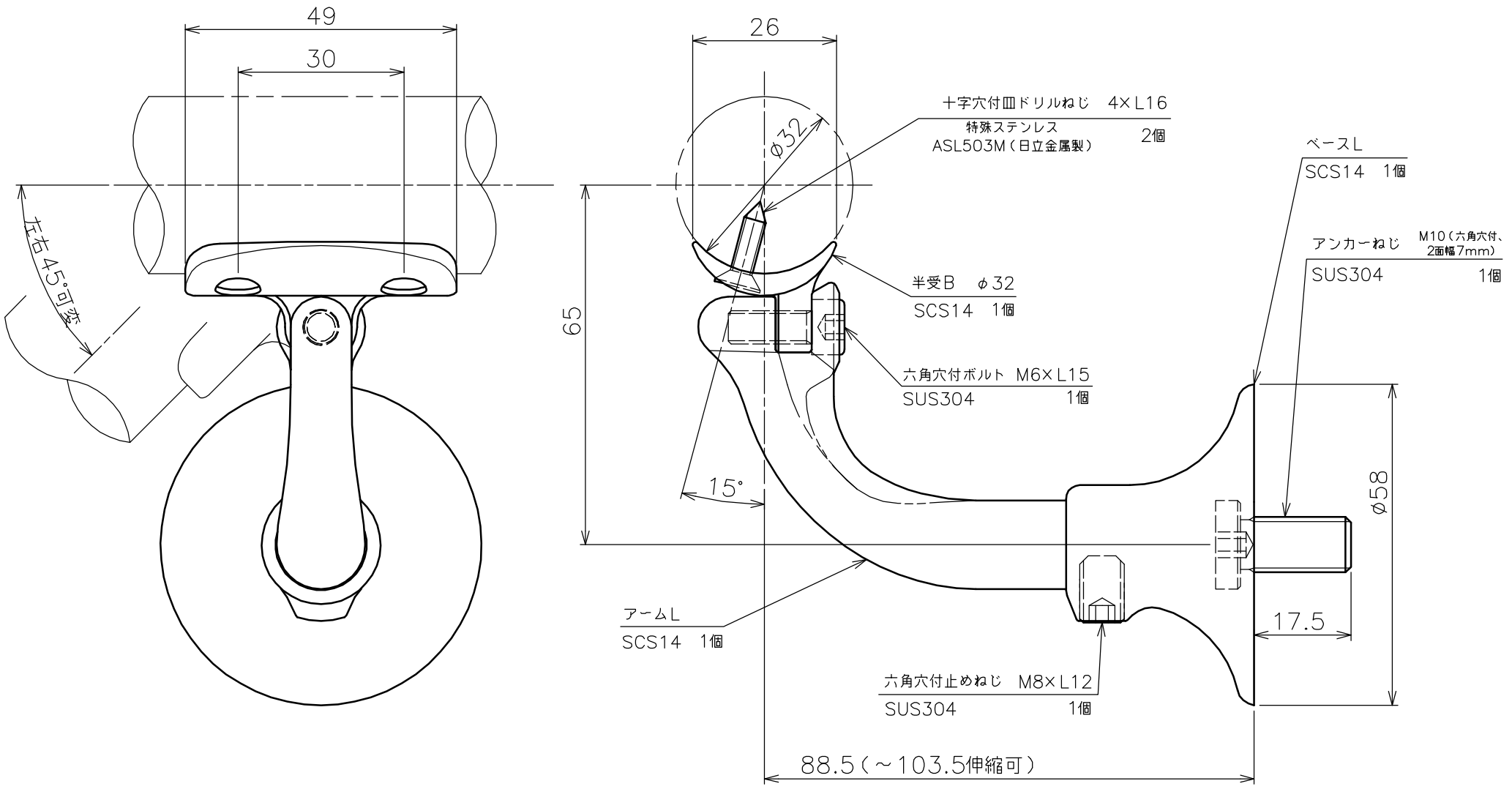

品名	自在L型ブラケット 半受タイプ アームL アンカー 製品図	サイズ	φ32	表面	鏡面
型式	AK42115M	図番	42115MS	尺度	1：1
作成年月日 '08.09.22	ASANO浅野金属工業株式会社				