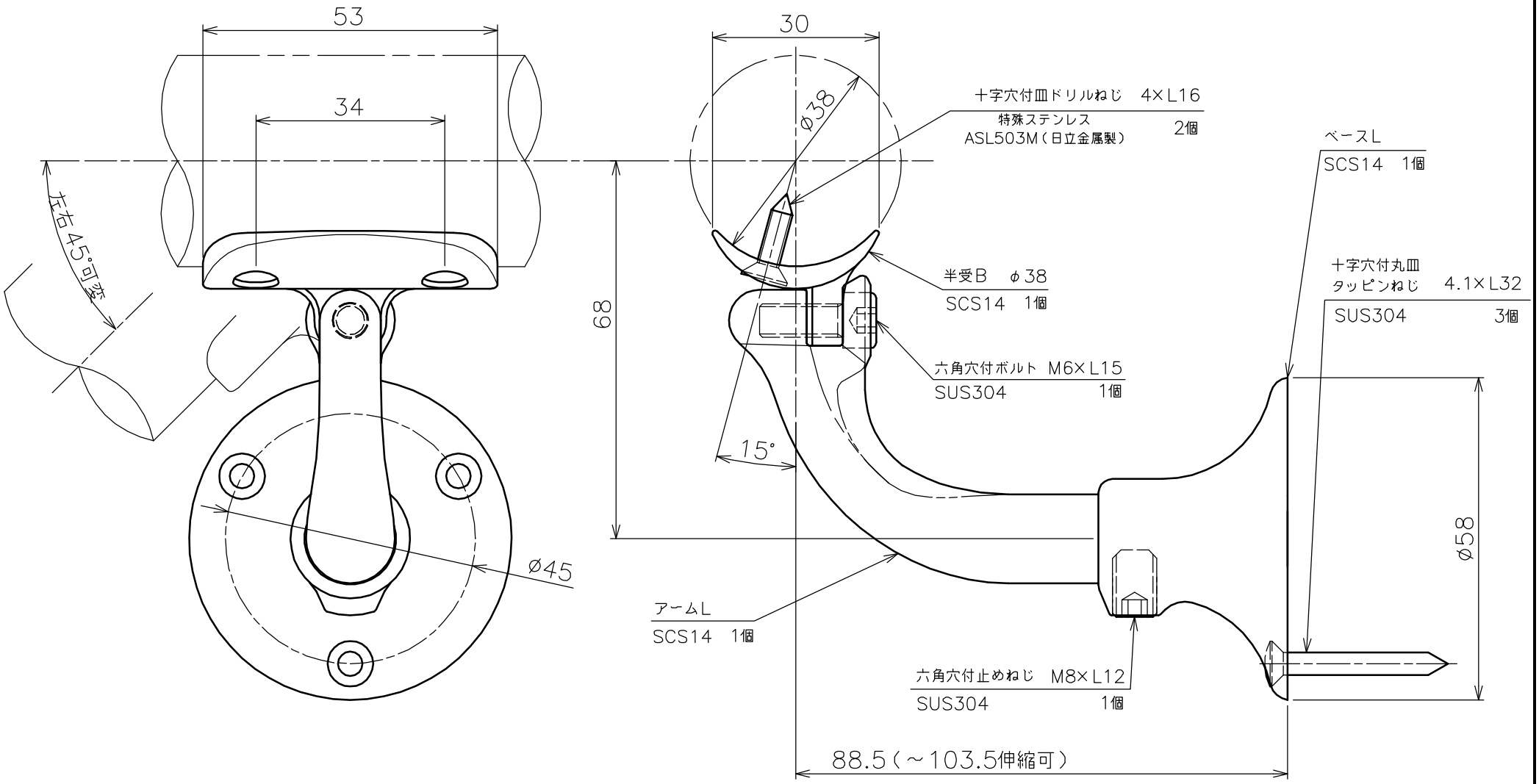

品名	自在L型ブラケット 半受タイプ アームL 木ねじ 製品図	サイズ	φ38	表面	ヘアライン
型式	AK42045H	図番	42045HS	尺度	1：1
作成年月日	'08.09.25	ASANO浅野金属工業株式会社			