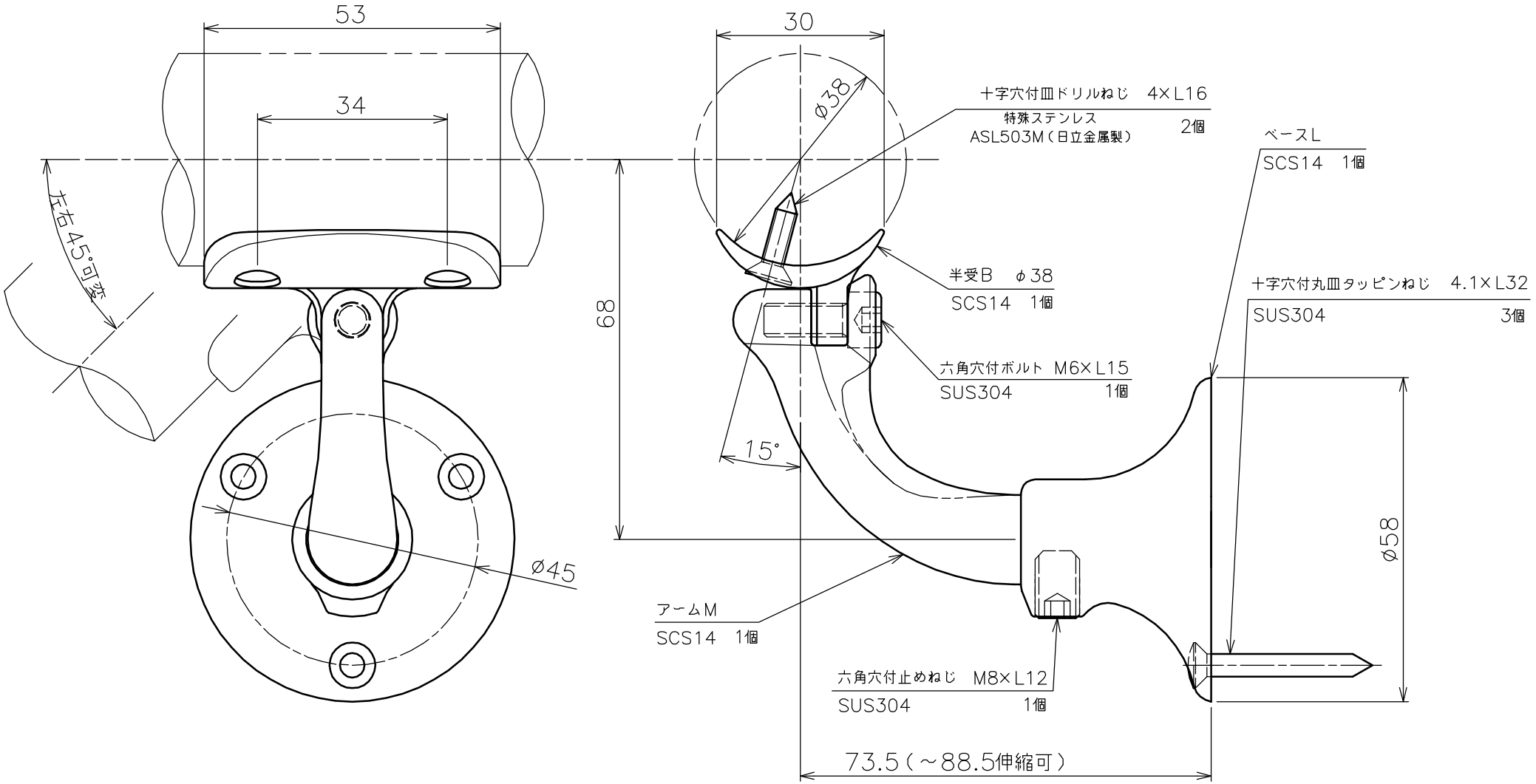

品名	自在L型ブラケット　半受タイプ アームM　木ねじ　製品図	サイズ	φ38	表面	ヘアライン
型式	AK42044H	図番	42044HS	尺度	1：1
作成年月日 '08.09.19	ASANO浅野金属工業株式会社				