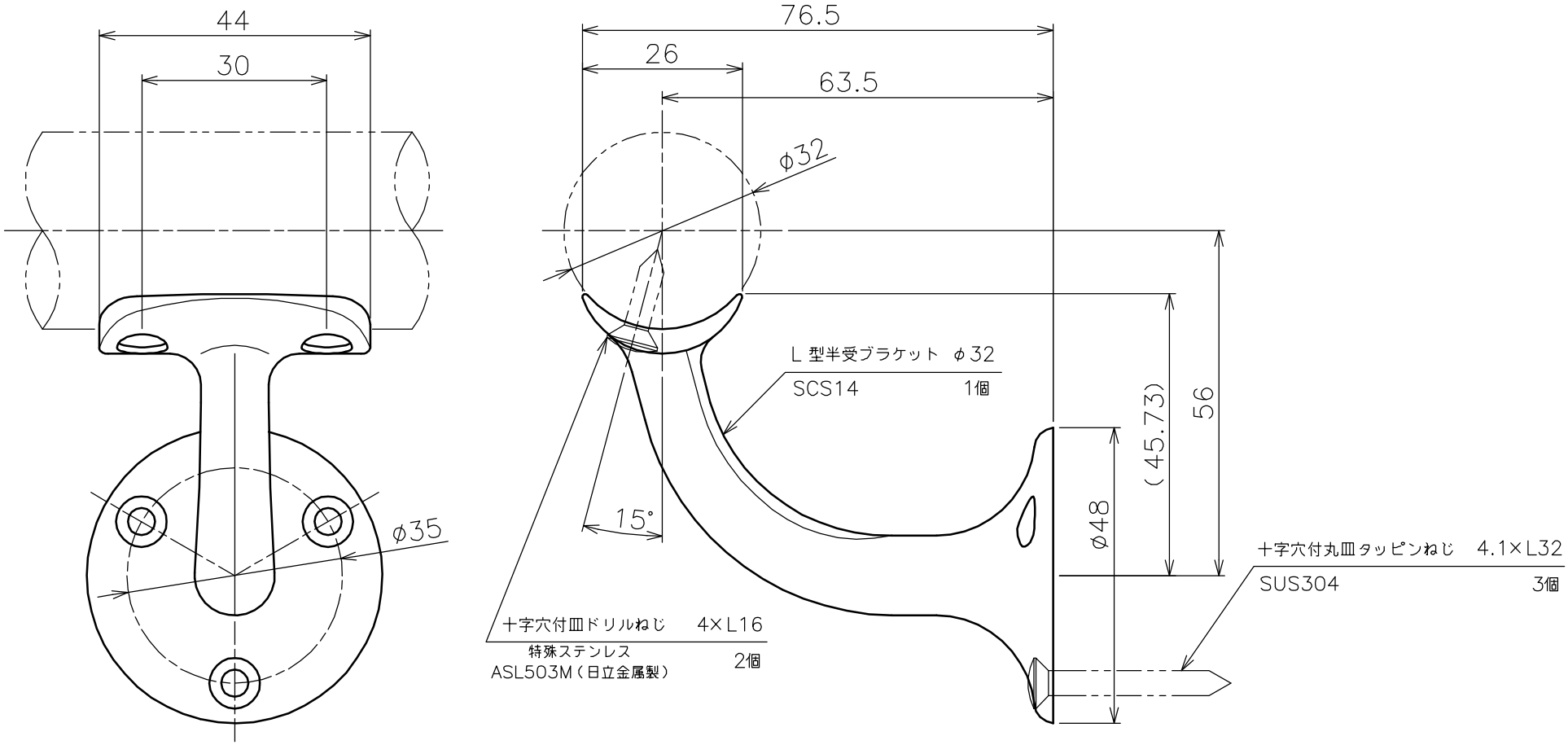

品名	V400 L 型半受ブラケット 木ねじ用 製品図	サイズ	φ32	表面	ヘアライン
型式	AK40012	図番	40012S	尺度	1：1
作成年月日 '08.08.09	ASANO 浅野金属工業株式会社				