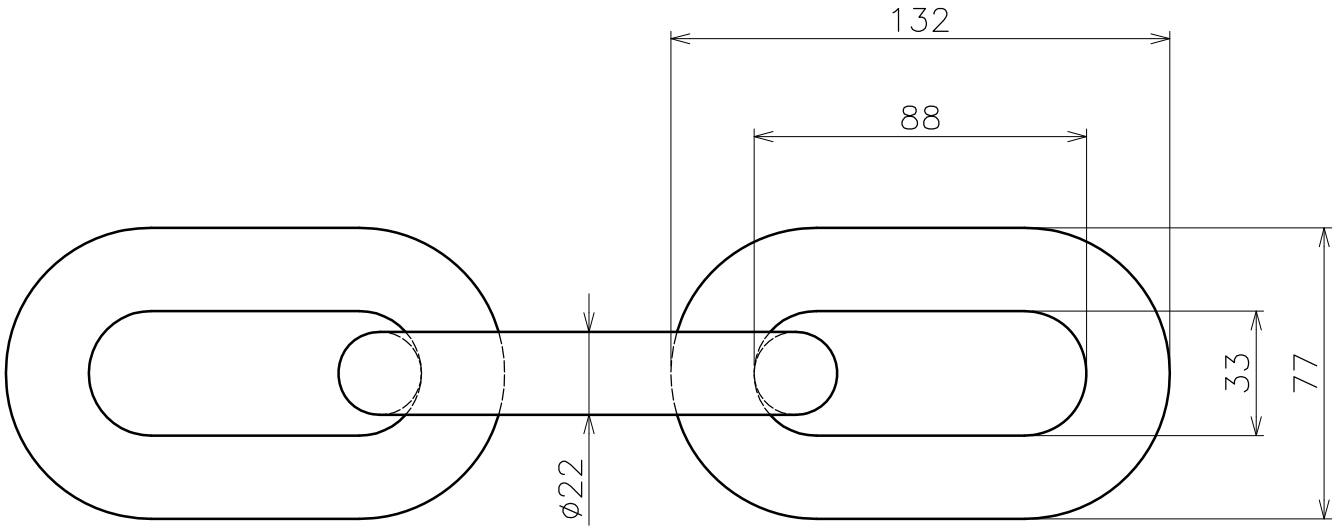

品名	チェーン　製品図	サイズ	22A	材質	SUS304
型式	AK17080	図番	17080S	尺度	1:2
作成年月日 '18.08.21	ASANO 浅野金属工業株式会社				