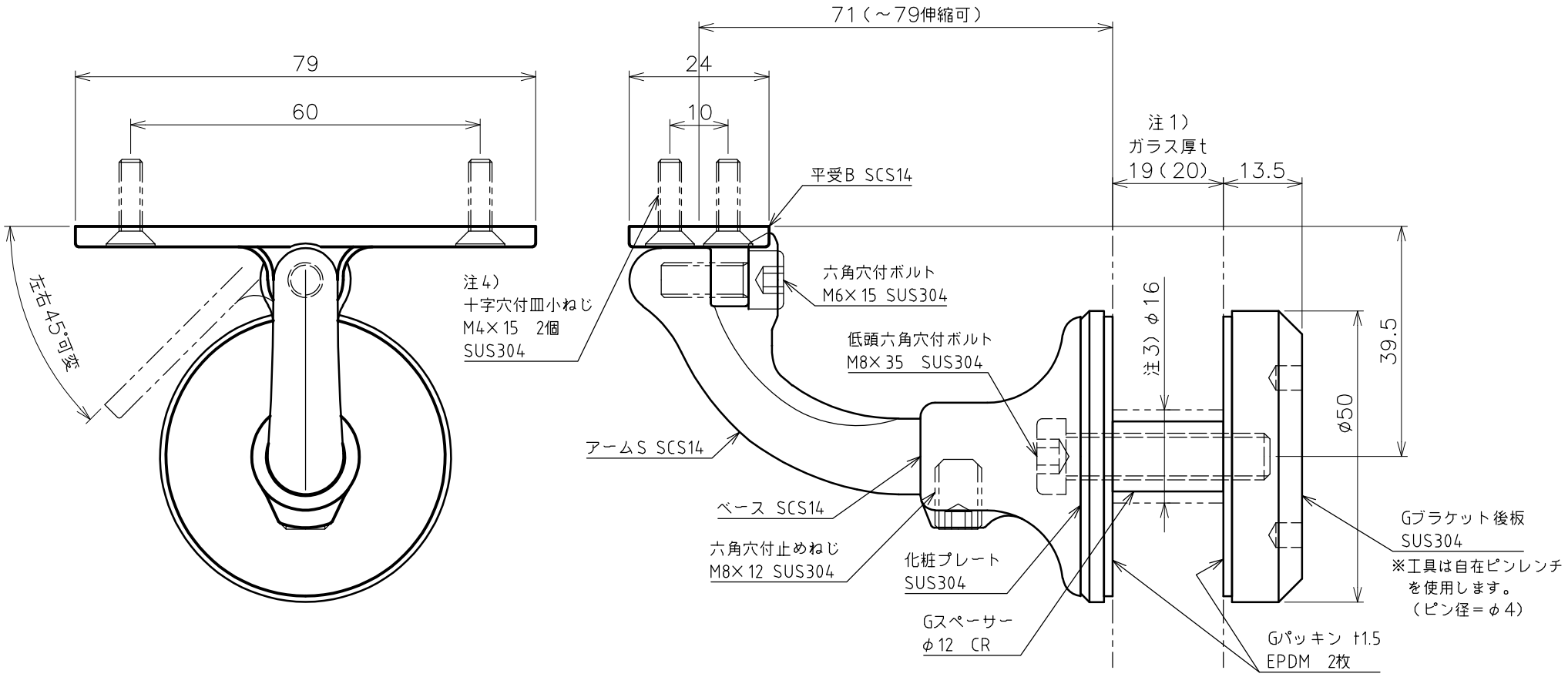

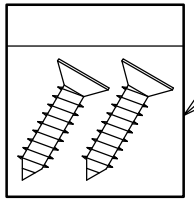

注5）
十字穴付皿タッピンねじ
φ4.1×16 2個 SUS304

注1）本品は、ガラスの厚みt19（20）用です。
注2）本品は、強化ガラスに使用可能です。
注3）手摺の位置ずれを調整できるようにガラスの
穴径は、φ16mm以上開けてください。
注4）ステンレス手摺の場合、M4タップ加工が必要です。
注5）木製手摺の場合に使用してください。

品名	自在L型平受Gブラケット 製品図	サイズ		表面	ヘアライン
型式	AK40438H−19	図番	40438H−19S	尺度	1：1
作成年月日	’20.12.25	ASANO 浅野金属工業株式会社			