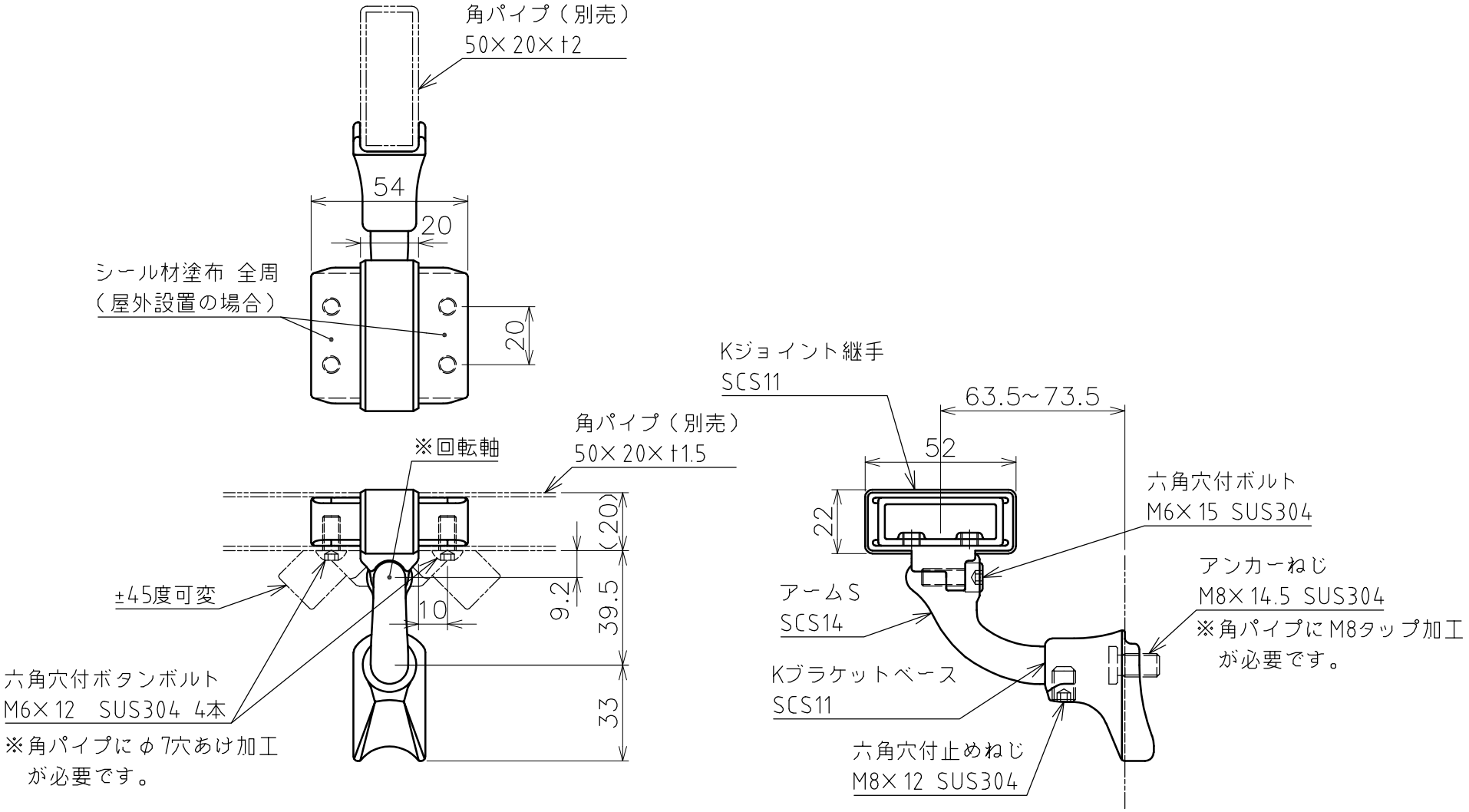

品名	Kブラケット ジョイント継手 製品図	サイズ	50×20	材質	ステンレス
型式	AK43200K7	図番	43200K7S	尺度	1:2
作成年月日	'20.02.29	ASANO 浅野金属工業株式会社			