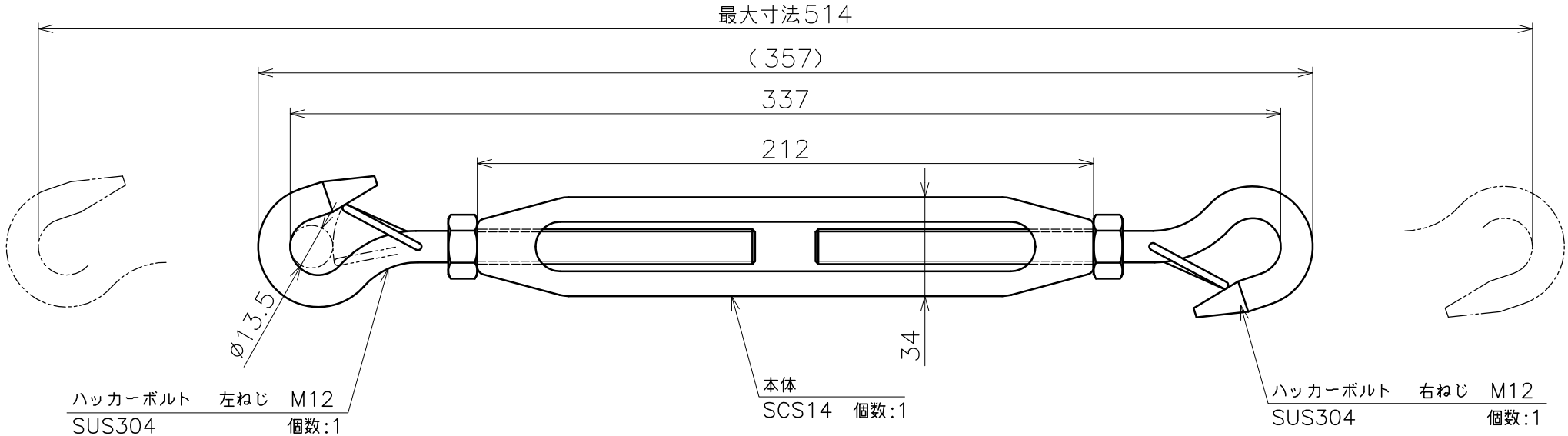

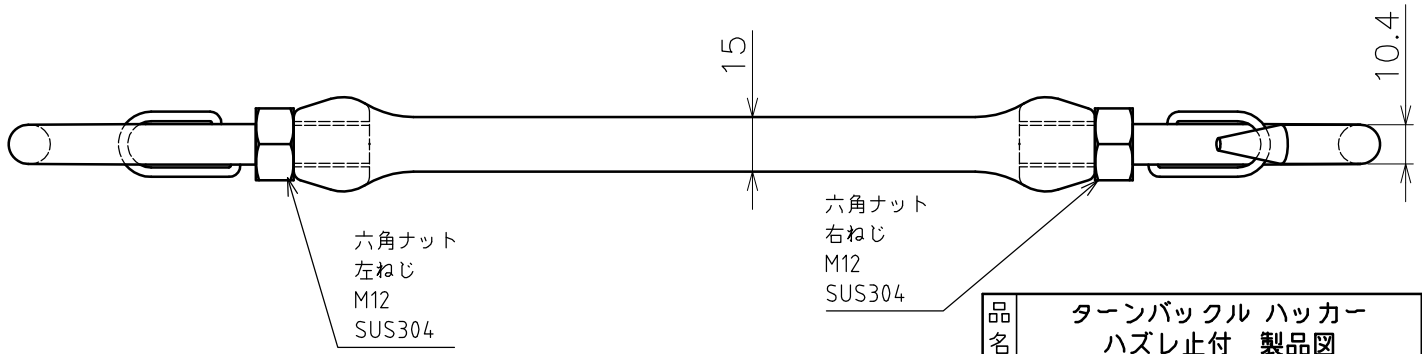

品名	ターンバックル ハッカー ハズレ止付　製品図	サイズ	12	材質	ステンレス
型式	AK13355	図番	13355S	尺度	1:2
作成年月日 '14.12.15	ASANO 浅野金属工業株式会社				