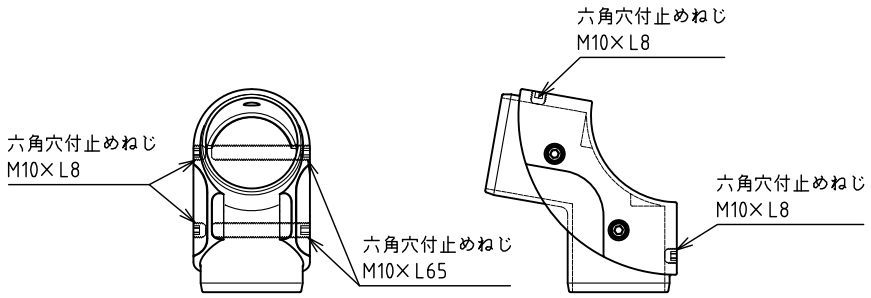

① AH雲梯継手M−A型部詳細図 S=1:5

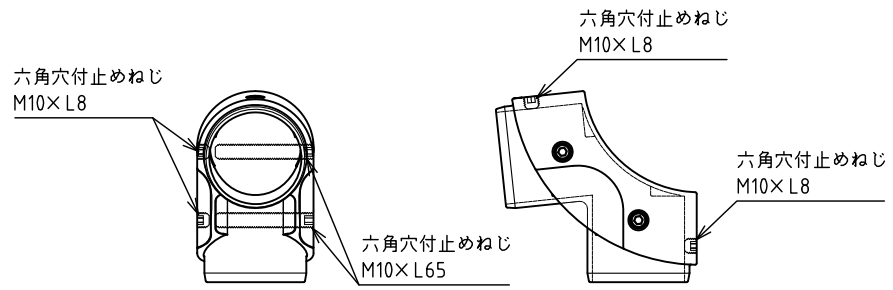

② AH雲梯継手M−C型部詳細図 S=1:5

番号 No.	品名 NAME OF PARTS	材質 MATERIAL	個数 Q'TY	備考 REMARKS
1	AH雲梯継手M−A型	SCS	2	鋳肌（一部鏡面仕上）
2	AH雲梯継手M−C型	SCS	2	鋳肌（一部鏡面仕上）
3	懸垂はしご部ユニット	SUS304	1	φ60.5×t3（L2950）×2 φ27.2×t2（L460）×10
4	出発部ユニットA	SUS304	1	φ60.5×t3（L2100）×2 φ27.2×t2（L460）×3
5	出発部ユニットB	SUS304	1	φ60.5×t3（L1795）×2 φ27.2×t2（L460）×2
6	六角穴付き止めねじ	SUS304	8	M10×L65
7	六角穴付き止めねじ	SUS304	16	M10×L8

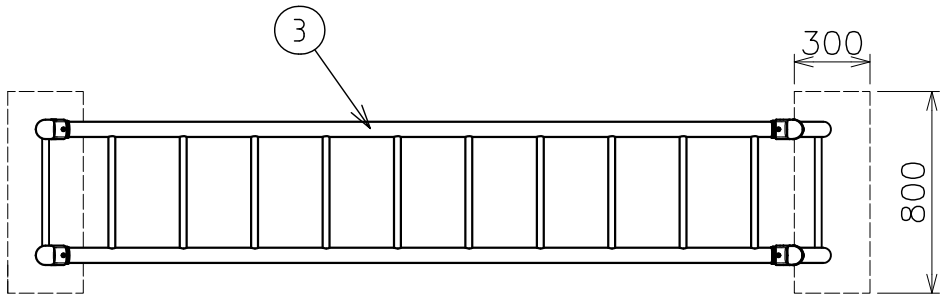

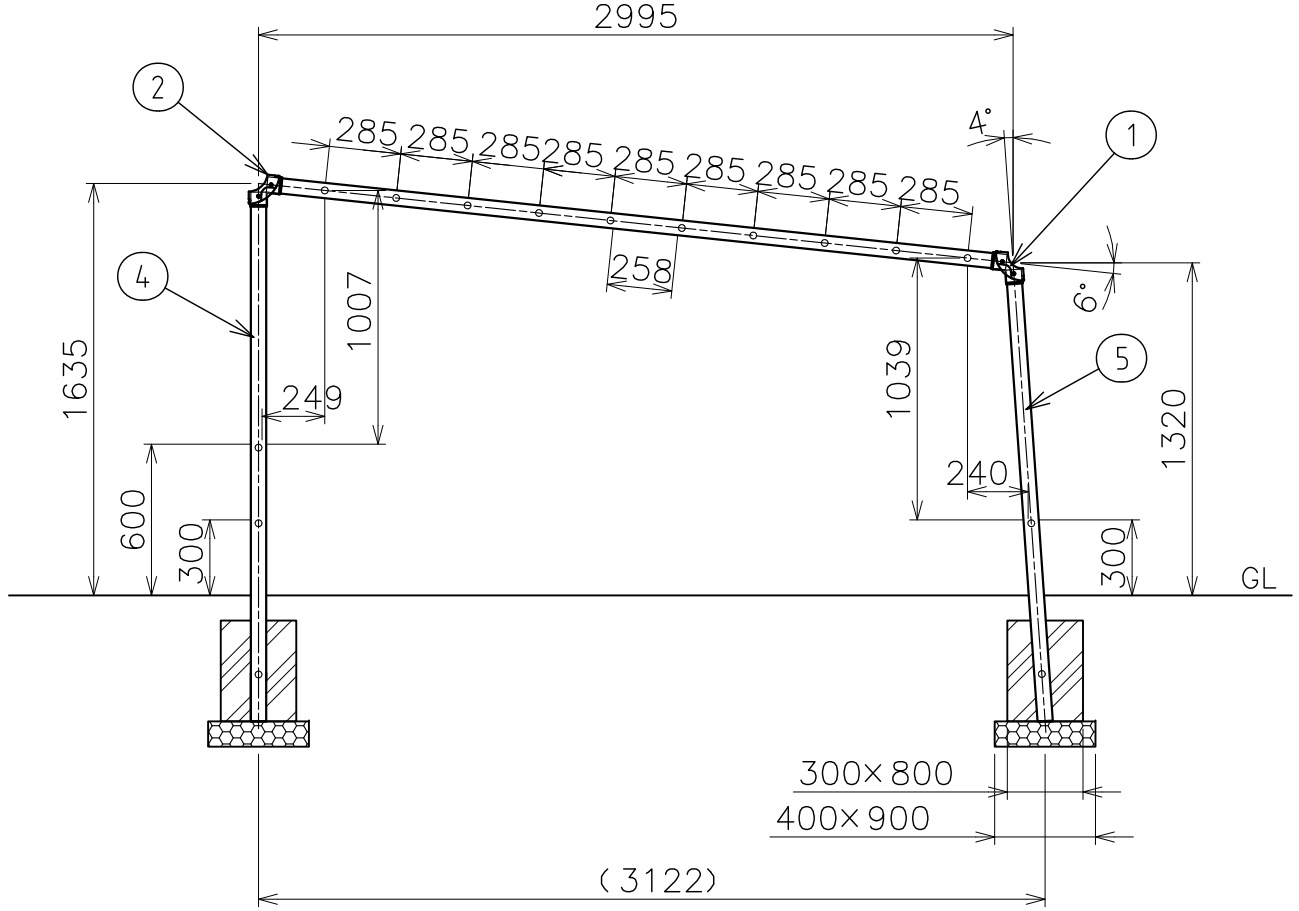

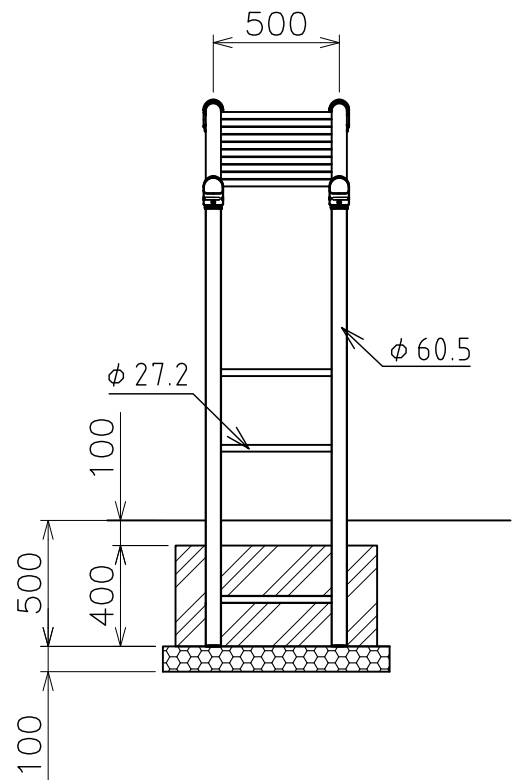

注1）（）内寸法は参考寸法ですので、現物合わせで施工お願いします。
注2）丸パイプの表面は、鏡面仕上げです。（＃400）

品名	AH 小型雲梯 製品図		サイズ	φ60.5 ×φ27.2	材質	ステンレス製	
承認	重山 '13.11.25	型式	AK23855	図番	23855S−A	尺度	1:30
製図	金田 '13.11.12	ASANO浅野金属工業株式会社					