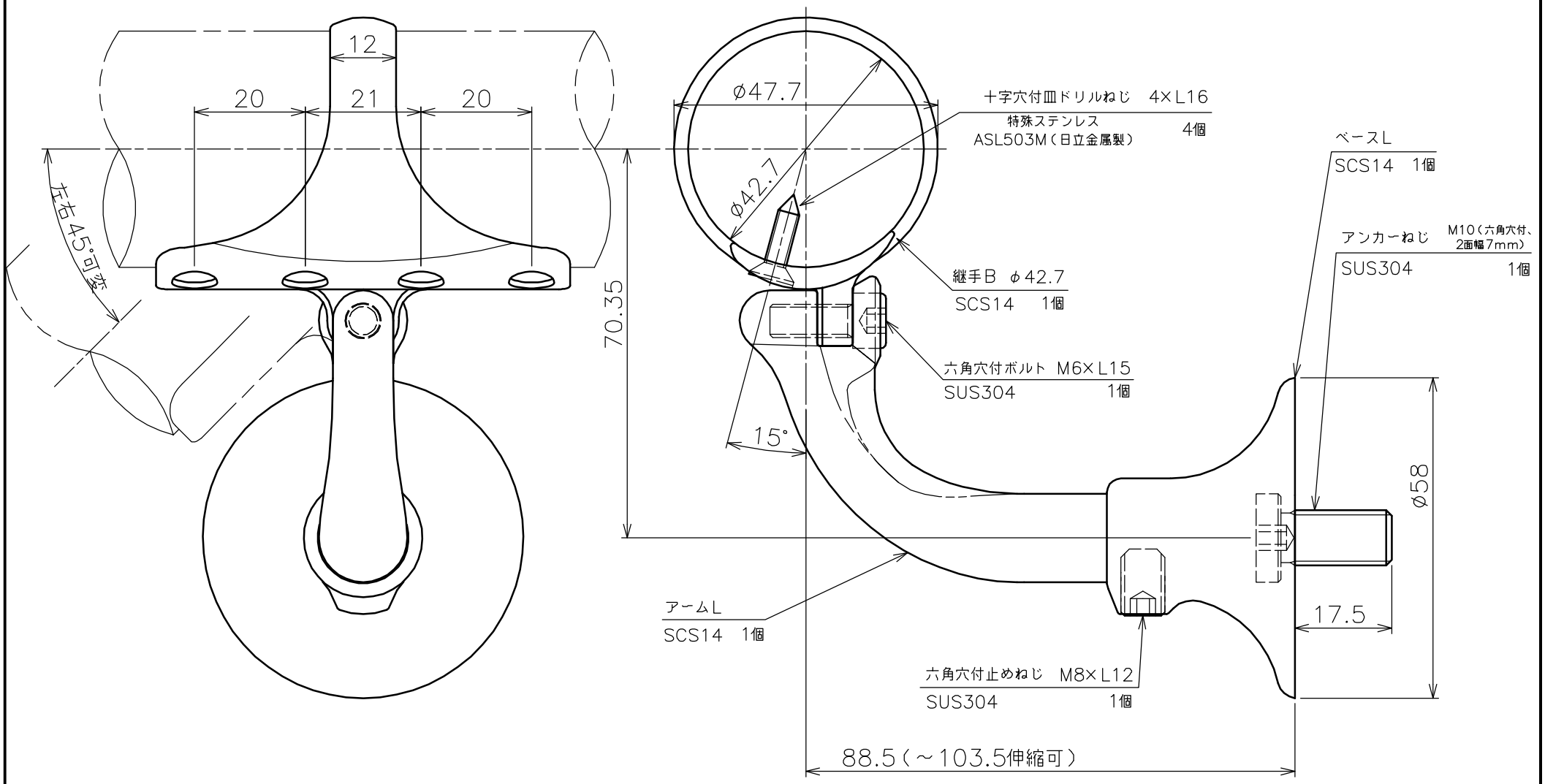

品名	自在L型ブラケット 継手タイプ アームL アンカー 製品図	サイズ	φ42.7	表面	鏡面
型式	AK42365M	図番	42365MS	尺度	1：1
作成年月日	'08.09.20	ASANO 浅野金属工業株式会社			