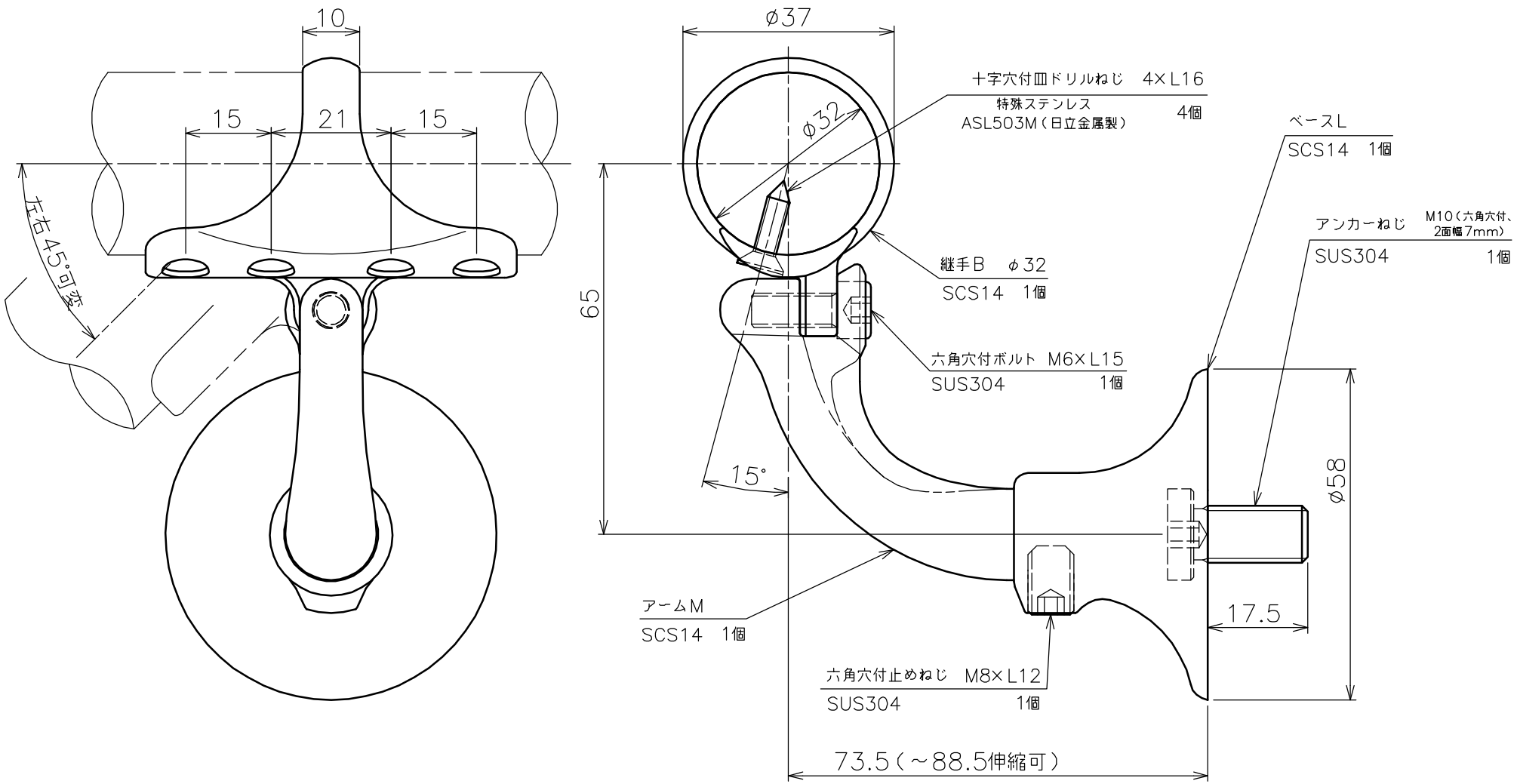

品名	自在L型ブラケット 継手タイプ アームM アンカー 製品図	サイズ	φ32	表面	鏡面
型式	AK42314M	図番	42314MS	尺度	1：1
作成年月日	'08.09.18	ASANO浅野金属工業株式会社			