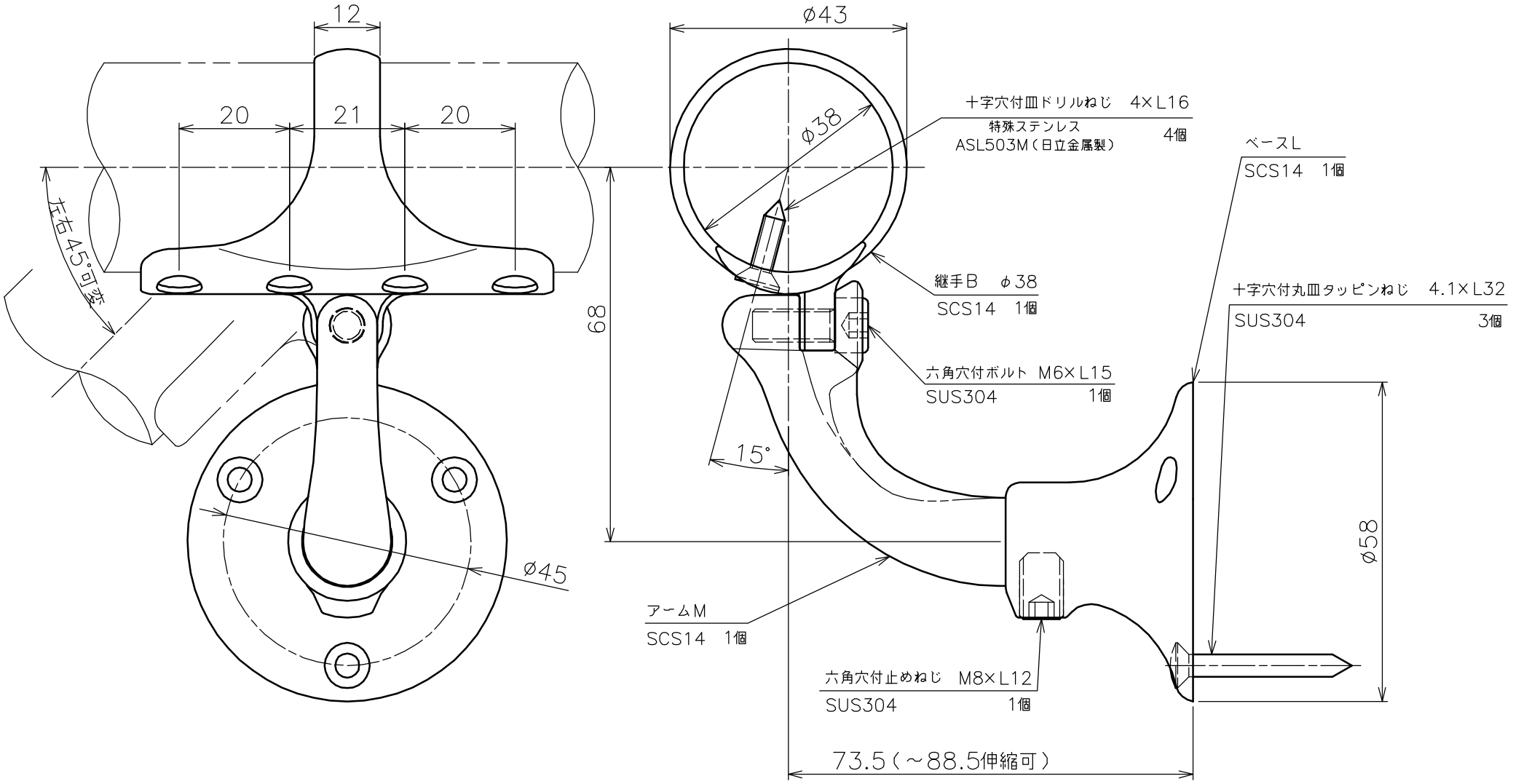

品名	自在L型ブラケット　継手タイプ アームM　木ねじ　製品図	サイズ	φ38	表面	鏡面
型式	AK42244M	図番	42244MS	尺度	1：1
作成年月日 '08.09.19	ASANO 浅野金属工業株式会社				