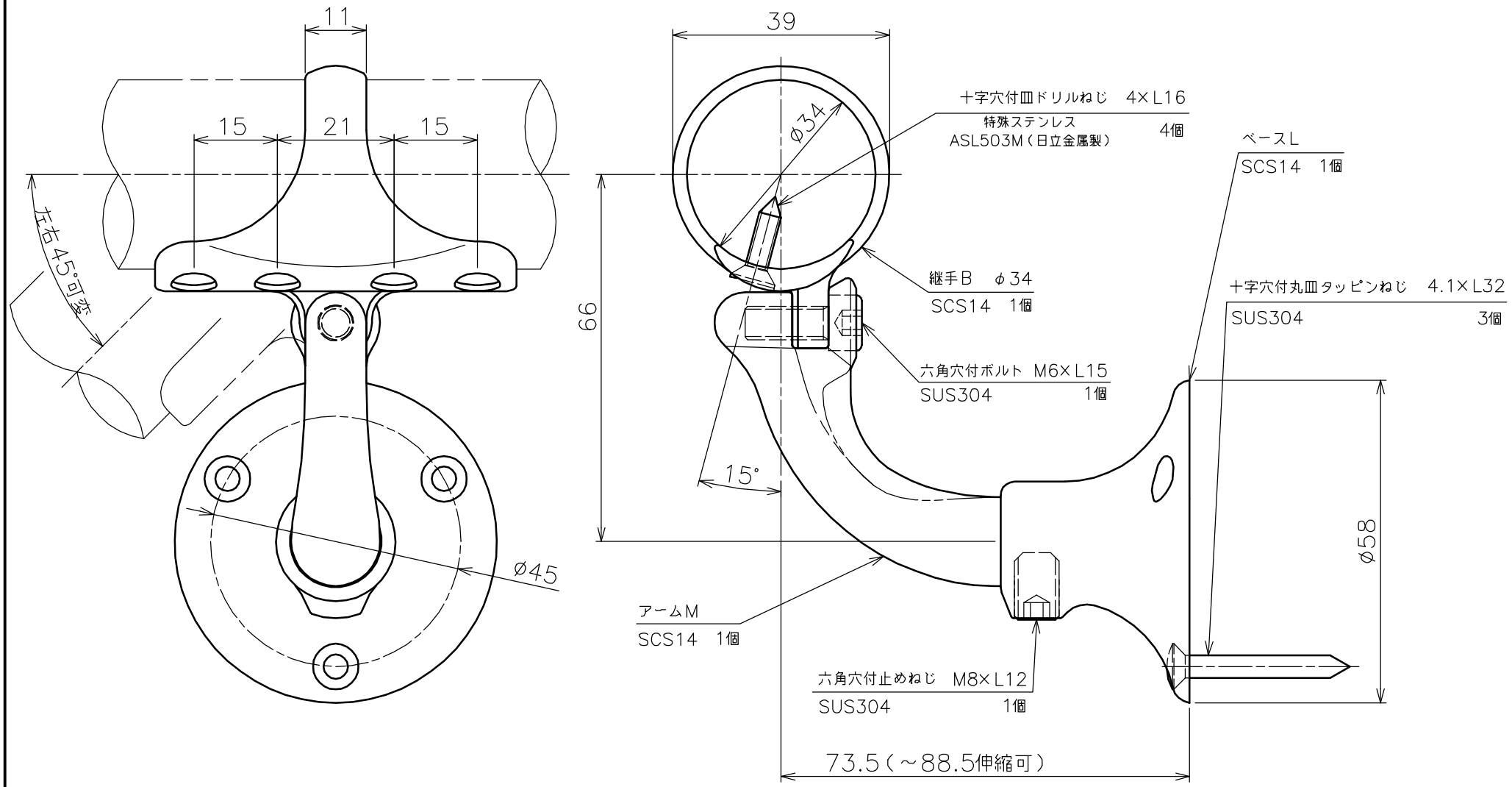

品名	自在L型ブラケット　継手タイプ アームM　木ねじ　製品図	サイズ	φ34	表面	ヘアライン
型式	AK42224H	図番	42224HS	尺度	1：1
作成年月日 '08.09.19	ASANO 浅野金属工業株式会社				