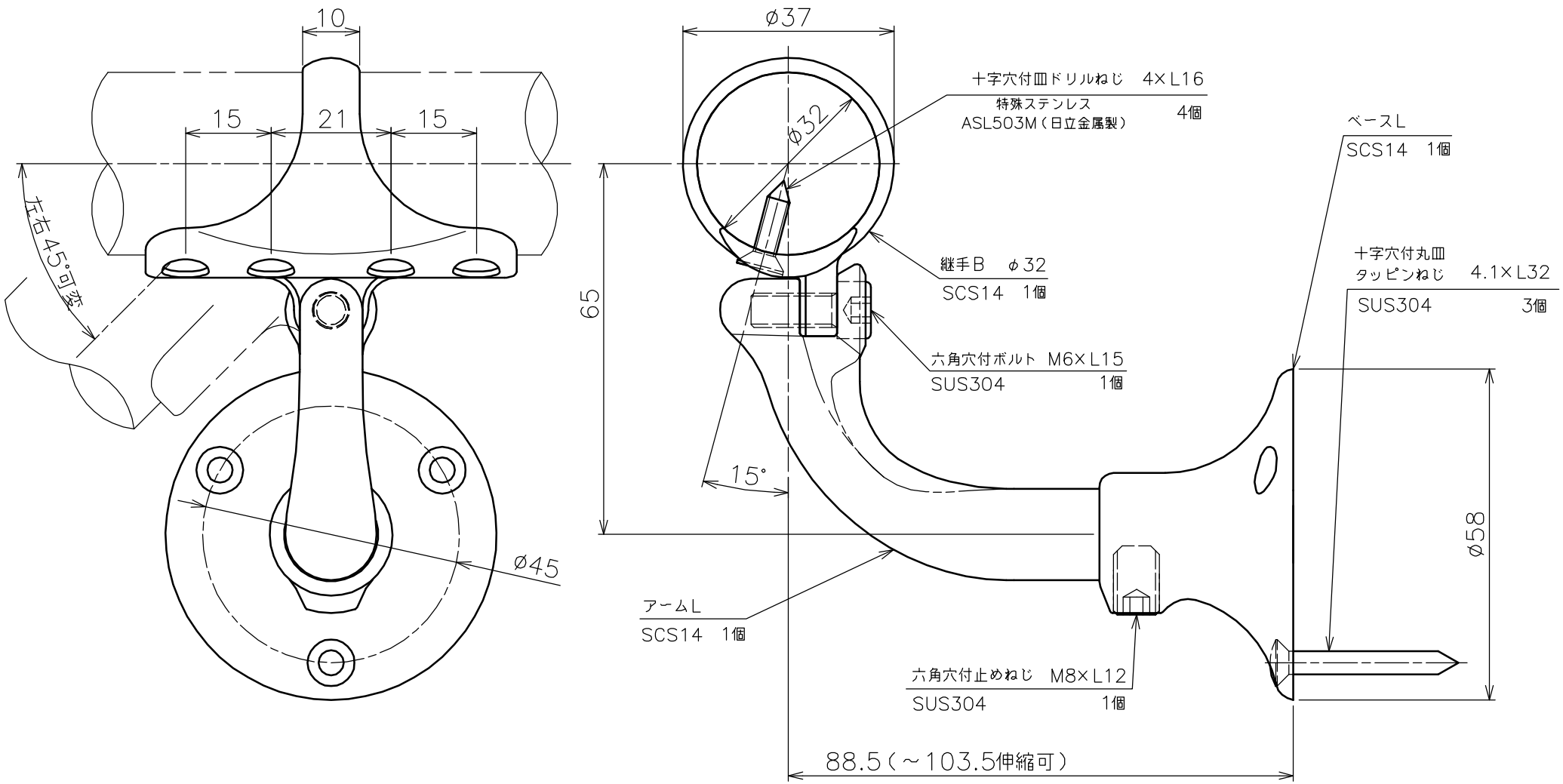

品名	自在L型ブラケット 継手タイプ アームL 木ねじ 製品図	サイズ	φ32	表面	ヘアライン
型式	AK42215H	図番	42215HS	尺度	1：1
作成年月日	'08.09.20	ASANO浅野金属工業株式会社			