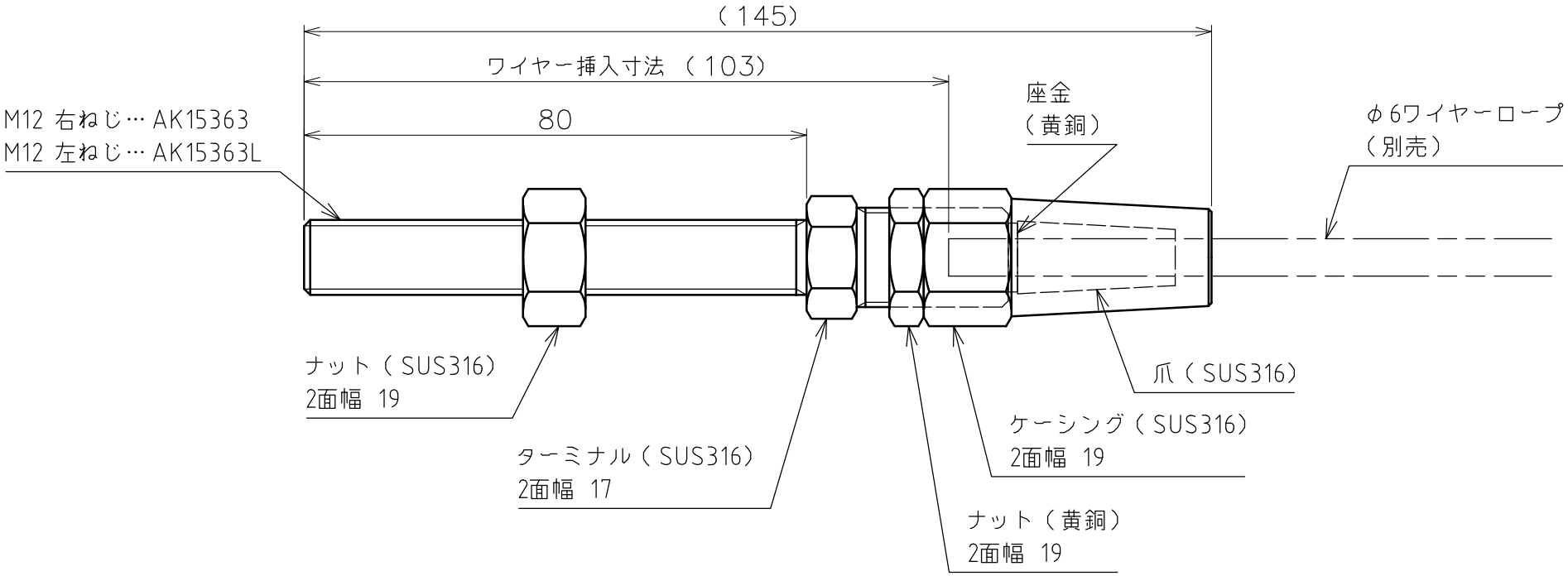

品名	SLターミナルボルト 製品図	サイズ	6	材質	
型式	AK15363…右ねじ AK15363L…左ねじ	図番	15363S	尺度	1:1
作成年月日 '24.10.23	ASANO 浅野金属工業株式会社				