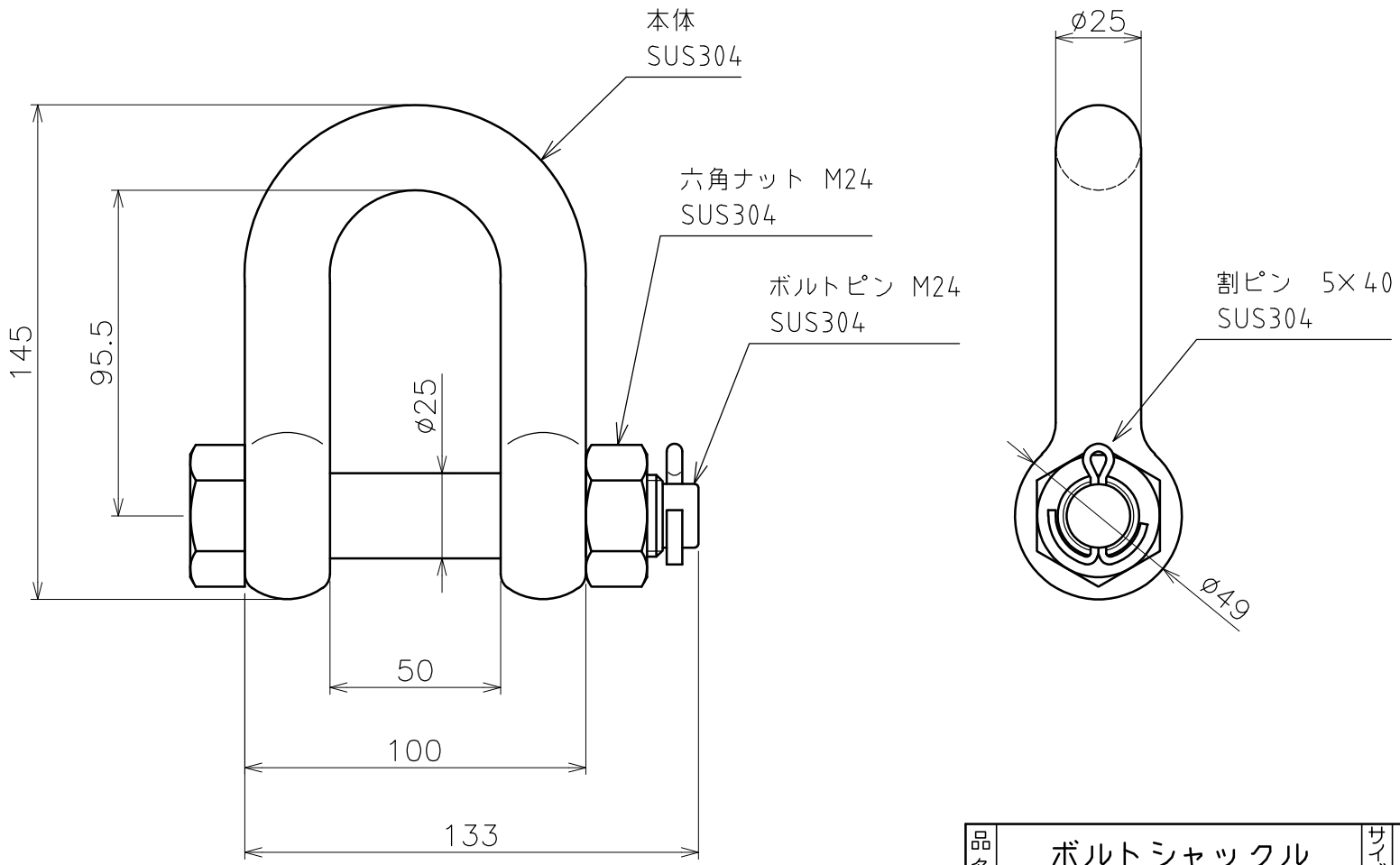

品名	ボルトシャックル	サイズ	25	材質	SUS304
型式	AK2182	図番	2182S	尺度	1:2
作成年月日 '22.01.19	ASANO 浅野金属工業株式会社				