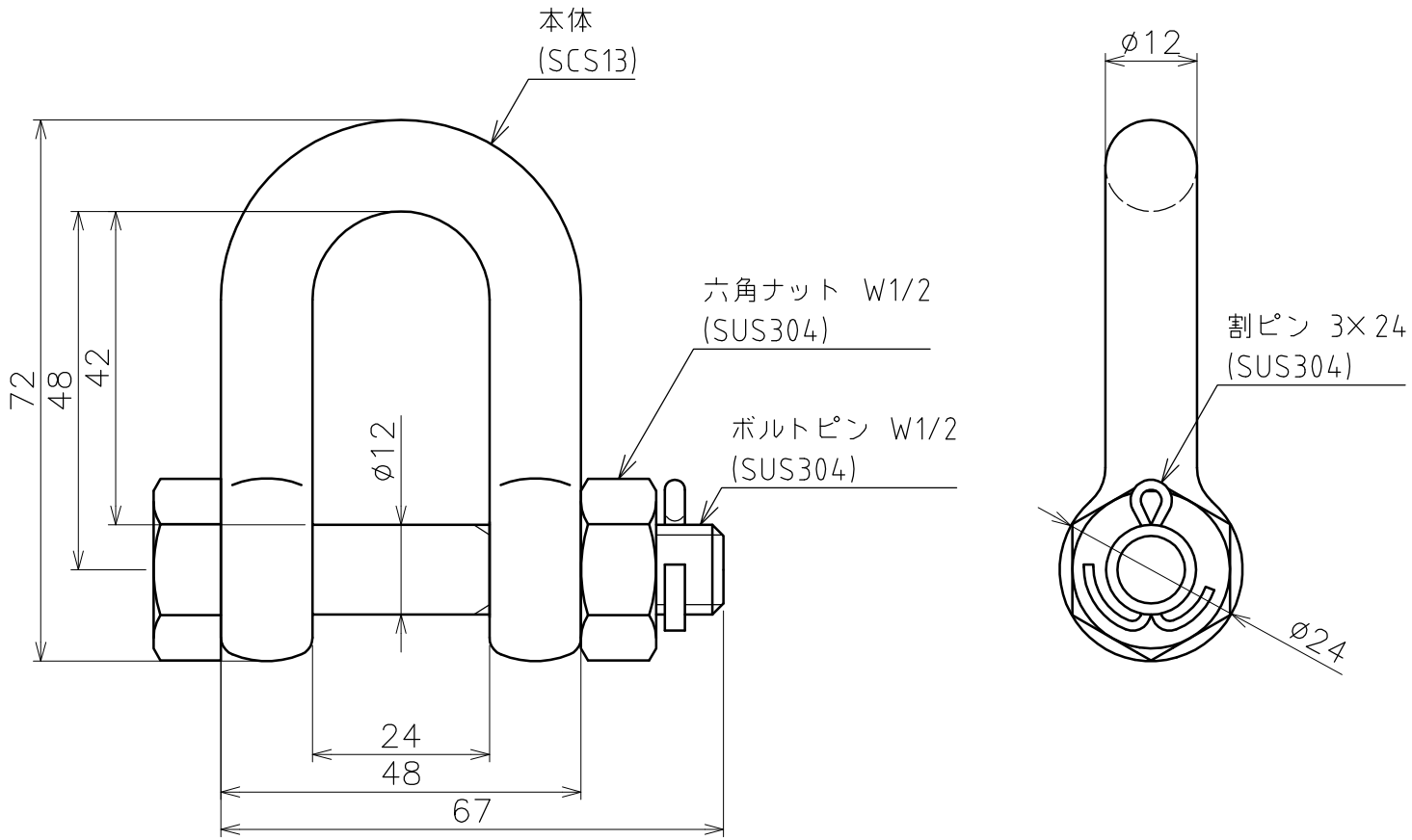

品名	ボルトシャックル	サイズ	12	材質	ステンレス
型式	AK2177	図番	2177S	尺度	1:1
作成年月日 '18.04.10	ASANO 浅野金属工業株式会社				