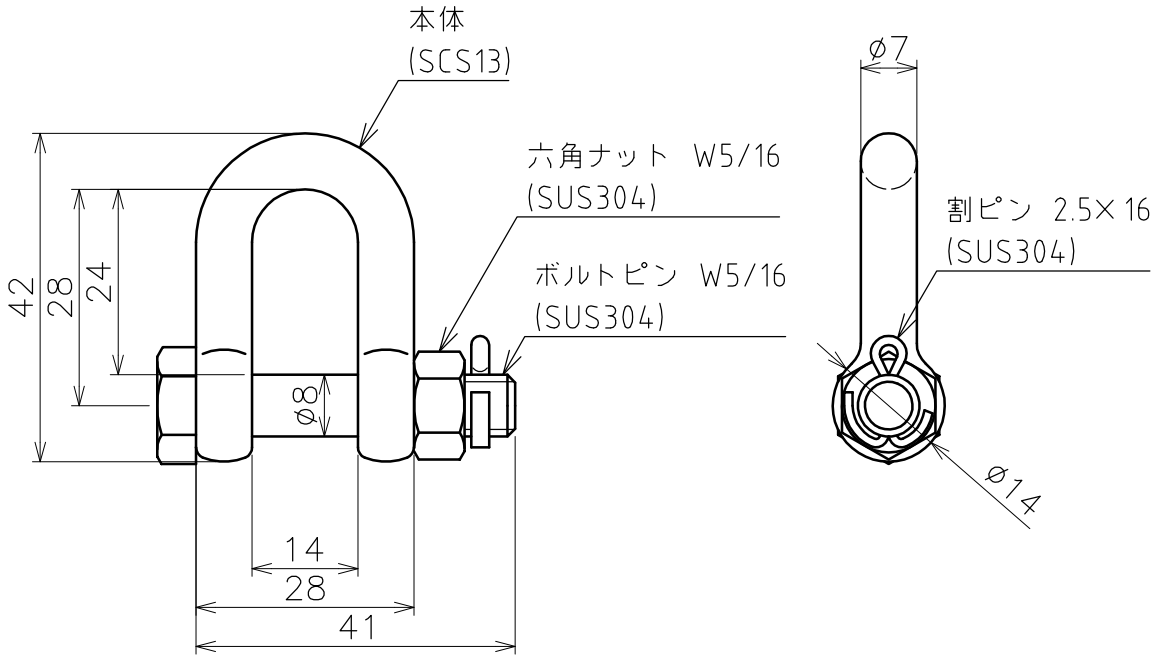

品名	ボルトシャックル	サイズ	7	材質	ステンレス
型式	AK2173	図番	2173S	尺度	1:1
作成年月日 '18.04.10	ASANO 浅野金属工業株式会社				