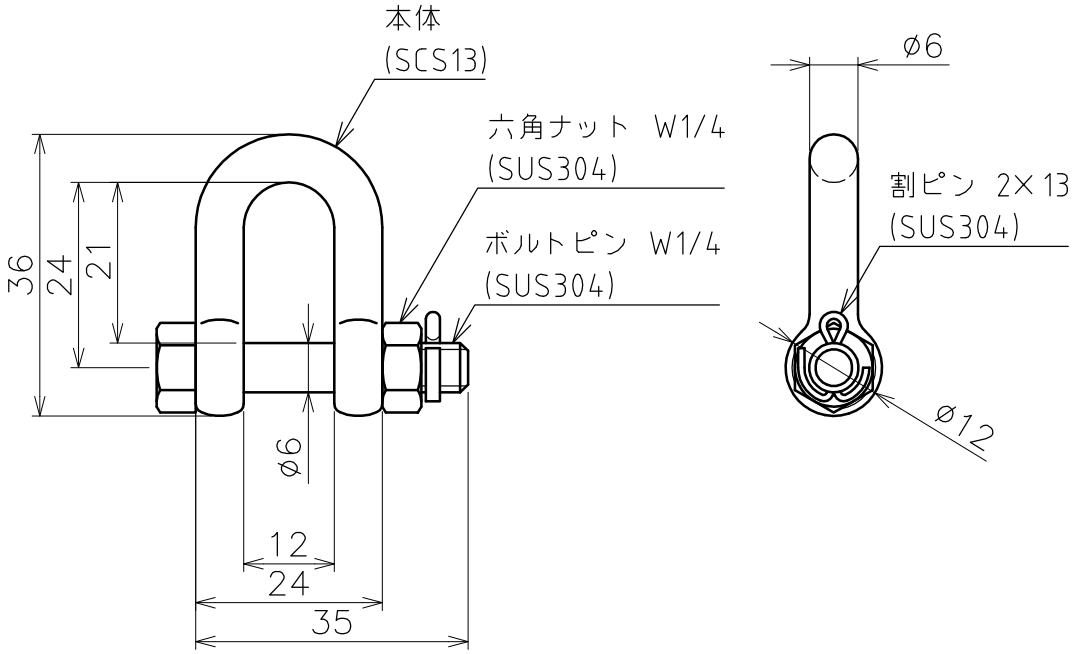

品名	ボルトシャックル	サイズ	6	材質	ステンレス
型式	AK2172	図番	2172S	尺度	1:1
作成年月日 '18.04.10	ASANO 浅野金属工業株式会社				