番号 No.	品　名 NAME OF PARTS	材　質 MATERIAL	個数 Q'TY	備　考 REMARKS
1	本体	BsBM	1	メッキ仕上げ
2	キャップ	BsBM	1	メッキ仕上げ
3	水量調整コック	BsBM	1	メッキ仕上げ
4	調整コック固定ねじ	BsBM	1	メッキ仕上げ
5	Oリング	NBR	1	P8
6	Oリング	NBR	1	P7

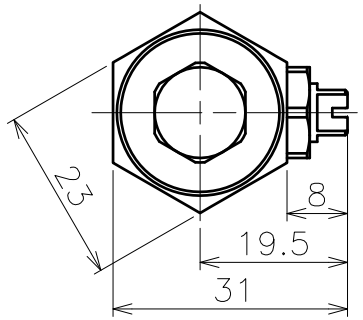

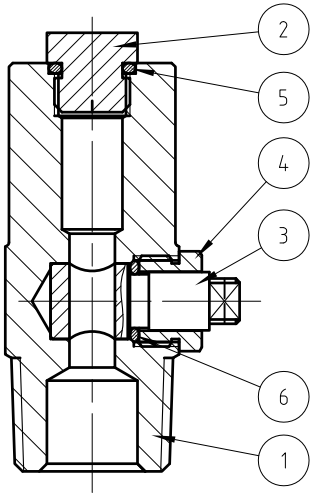

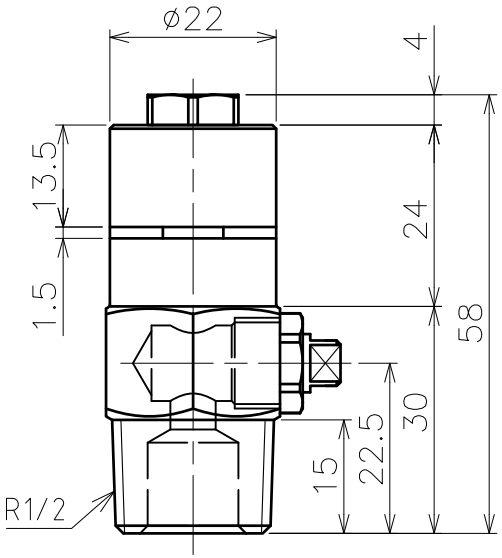

型式	SP−180型	片面180°	日付	
	標　準　仕　様			
散水穴径	スリット1.5mm			
散水仰角	水平			
散水方位角	片面180°			
接続口径	R1/2			
調整コック	付き			
品名	露出型消雪ノズル	図番	SP−180−S15	尺度 1：1
作成年月日 '08.07.31	ASANO浅野金属工業株式会社			