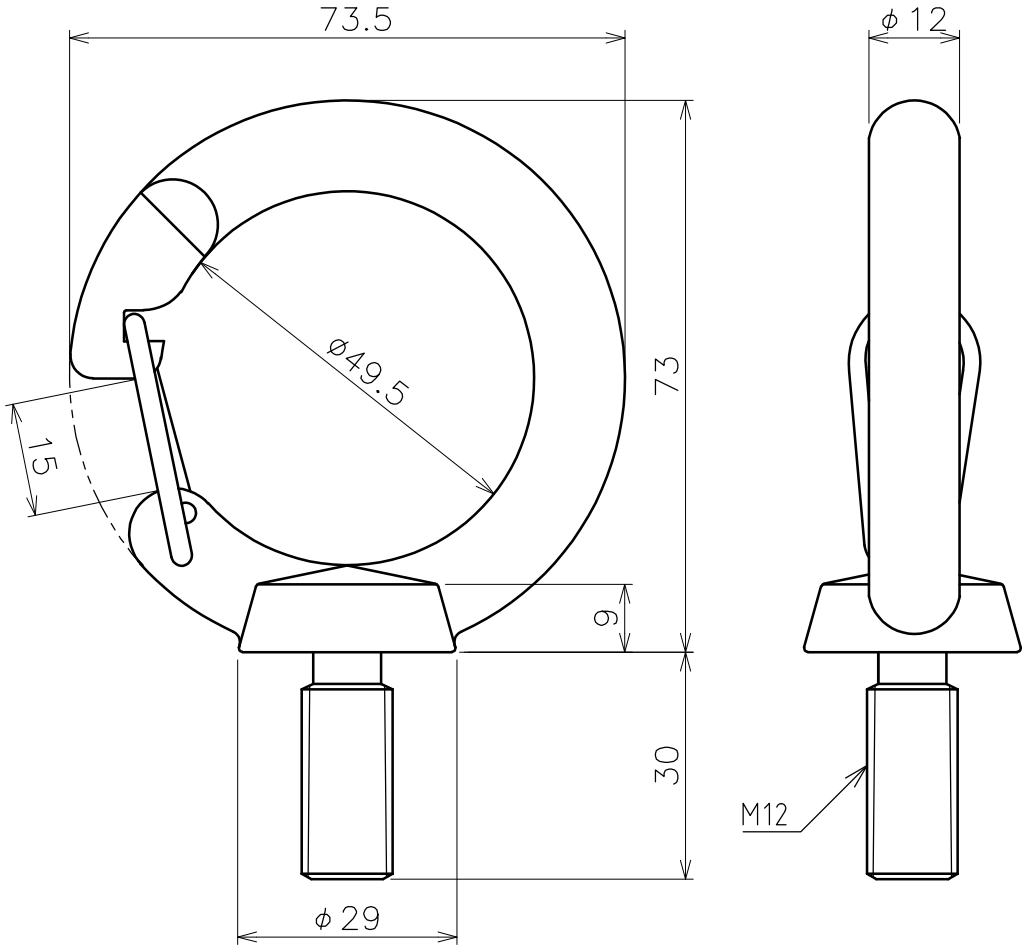

品名	アイボルト フック付 製品図	サイズ	M12	材質	SCS13
型式	AK17034	図番	17034S	尺度	1:1
作成年月日 '24.05.07	ASANO 浅野金属工業株式会社				