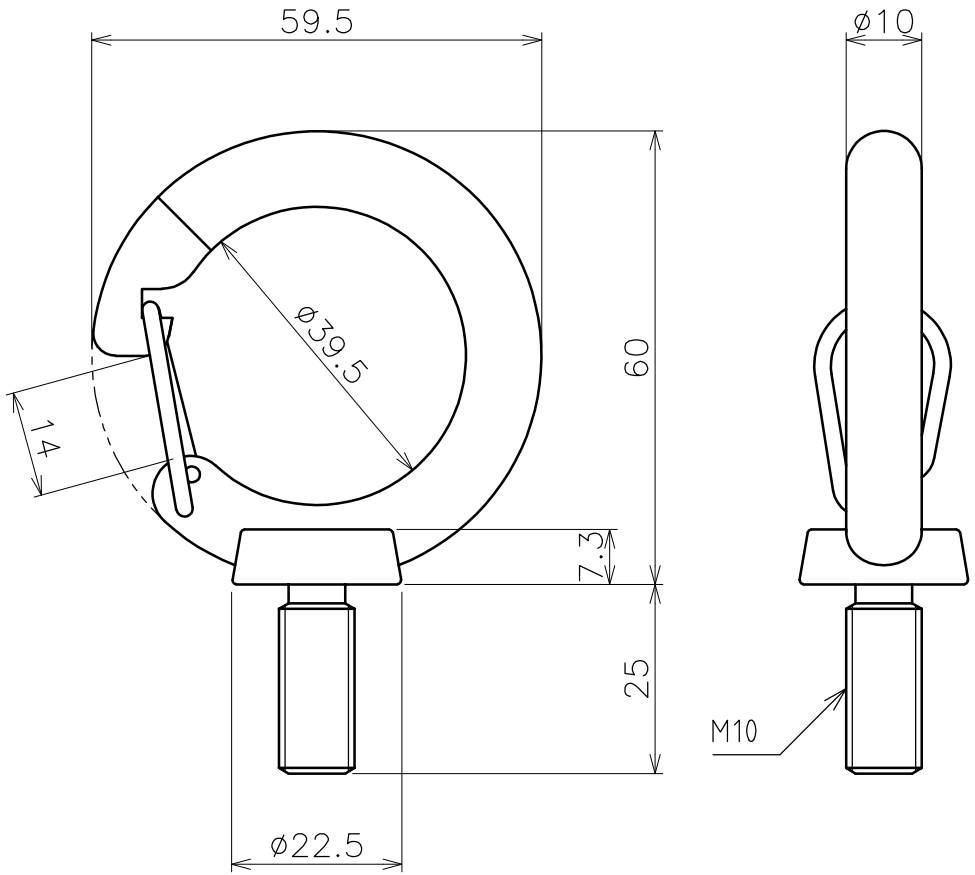

品名	アイナット フック付 製品図	サイズ	M10	材質	SCS13
型式	AK17033	図番	17033S	尺度	1:1
作成年月日 '21.06.09	ASANO 浅野金属工業株式会社				