番号 No.	品　名 NAME OF PARTS	材　質 MATERIAL	個数 Q'TY	備　考 REMARKS
1	本体	SCS	1	
2	ハッカーボルト	SUS304	1	右ネジ　W1／2
3	ハッカーボルト	SUS304	1	左ネジ　W1／2

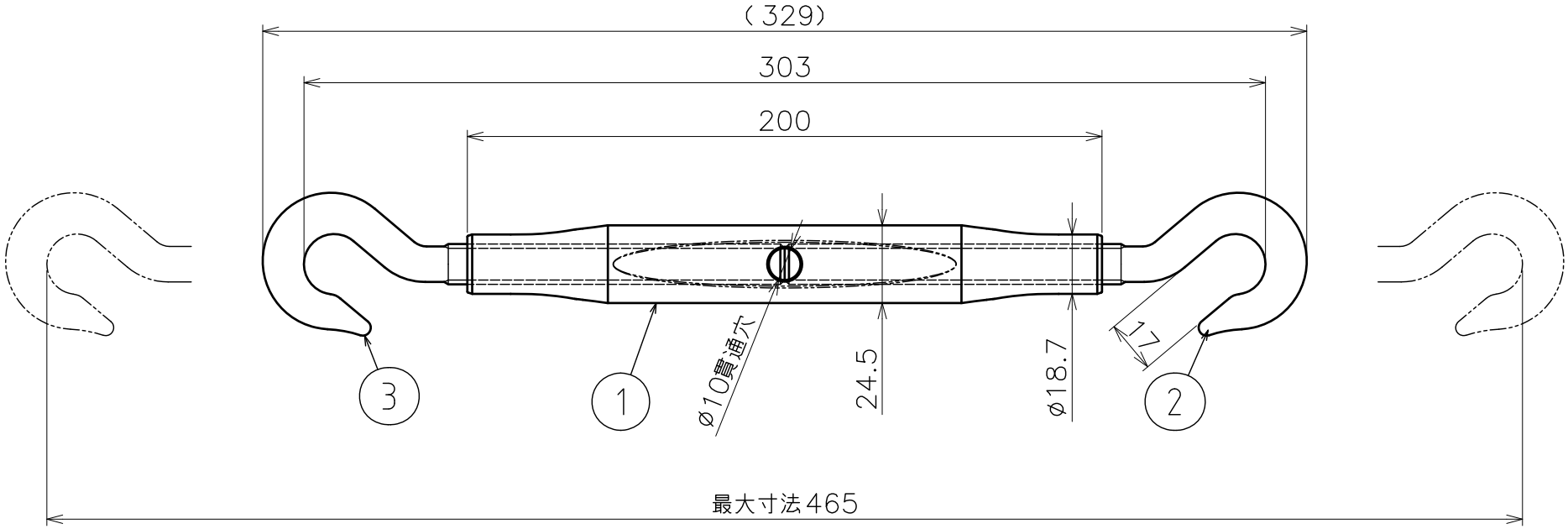

品名	パイプターンバックル A型 ハッカー 製品図	サイズ	12	材質	ステンレス
型式	AK13420	図番	13420S	尺度	1：2
作成年月日 '18.05.22	ASANO 浅野金属工業株式会社				