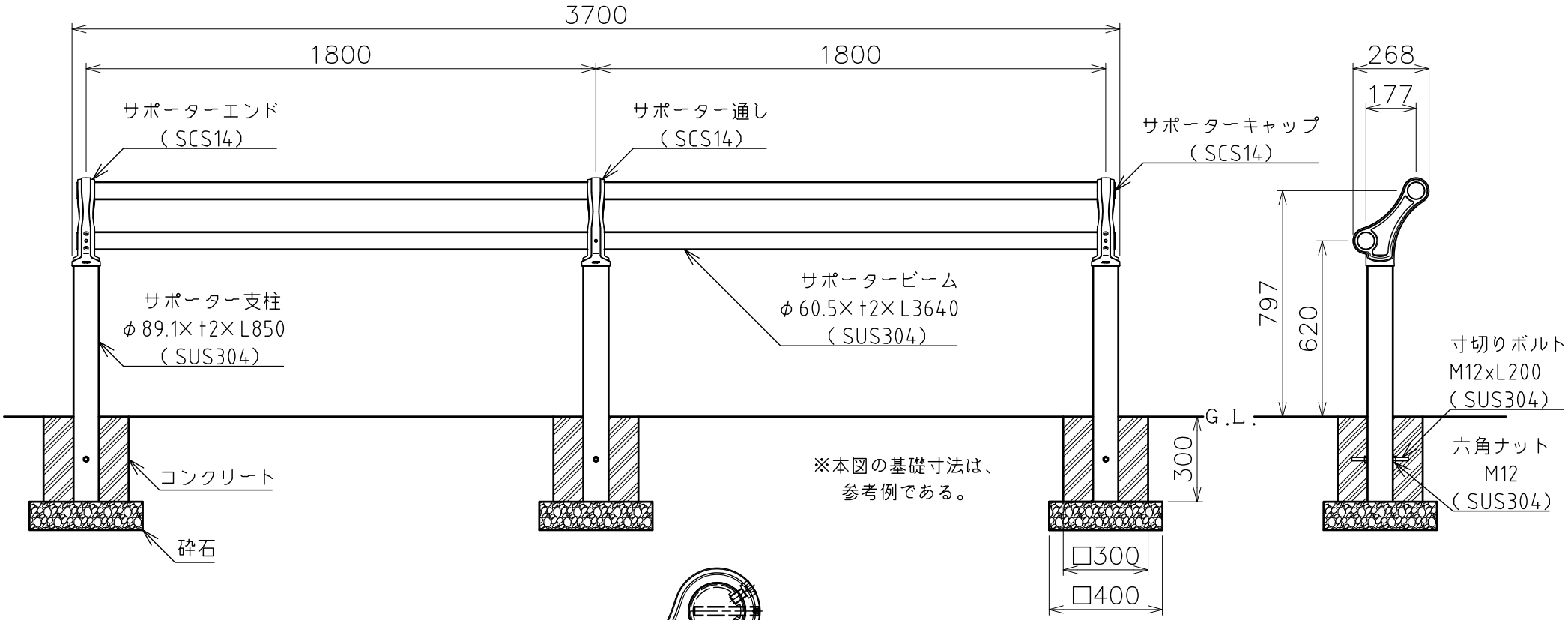

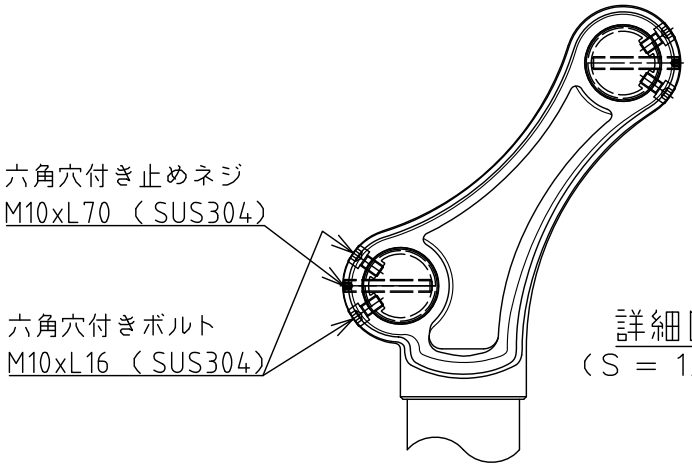

詳細図
（S = 1／6）

品名	サポーター2連　製品図			材質	ステンレス
型式	AK43701	図番	43701S	尺度	1：20
作成年月日	'16.07.22	ASANO 浅野金属工業株式会社			