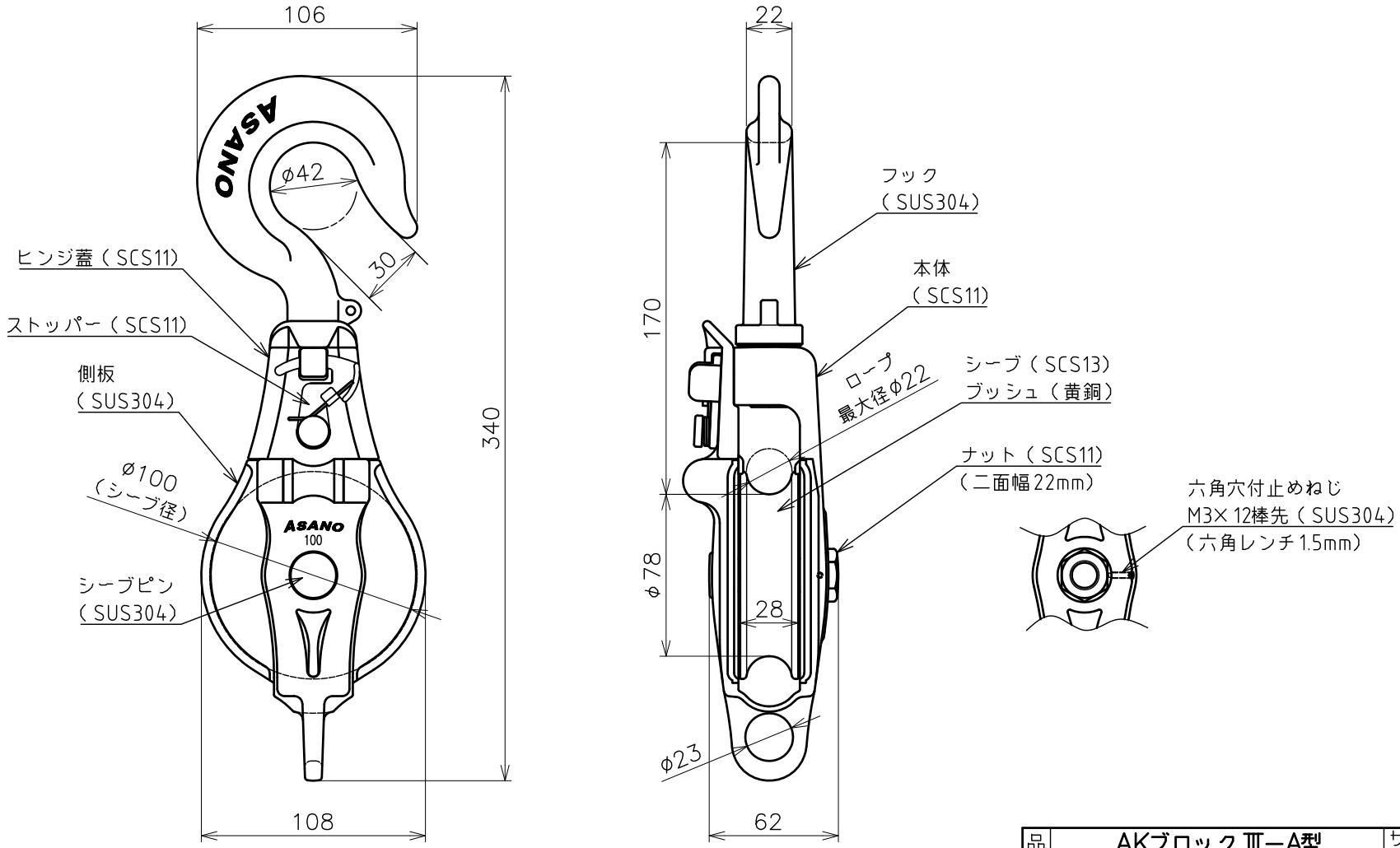

品名	AKブロックⅢ－A型 1車 スナッチハッカー 製品図	サイズ	100	材質	ステンレス
型式	AK10172	図番	10172S	尺度	1：3
作成年月日 '12.06.08	ASANO浅野金属工業株式会社				