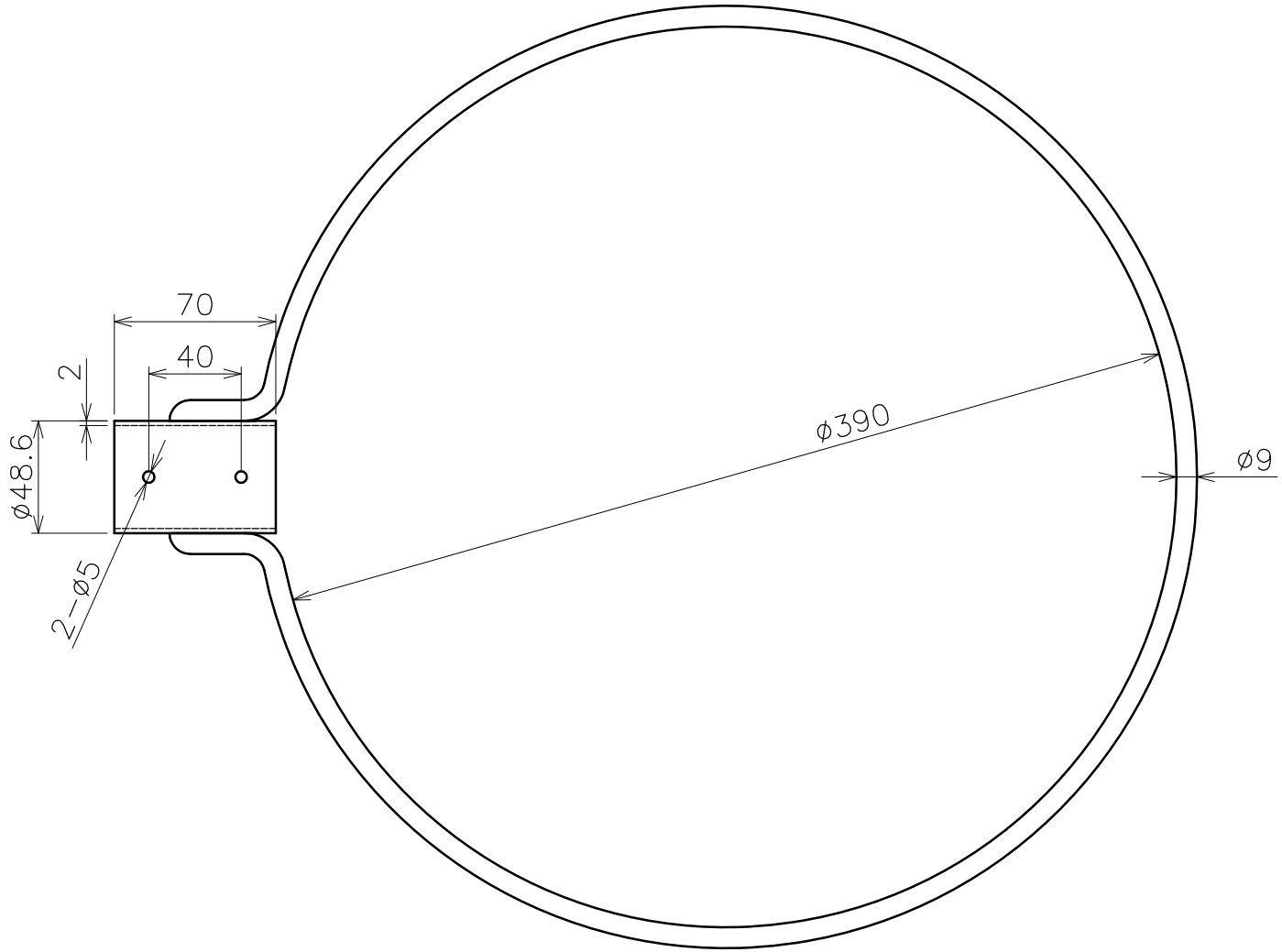

品名	玉枠SP型 丸型	内金		サイズ	9×390		
型式	AK8532	図番	8532S	材質	SUS304	尺度	1:3
作成年月日 '19.08.29	ASANO 浅野金属工業株式会社						