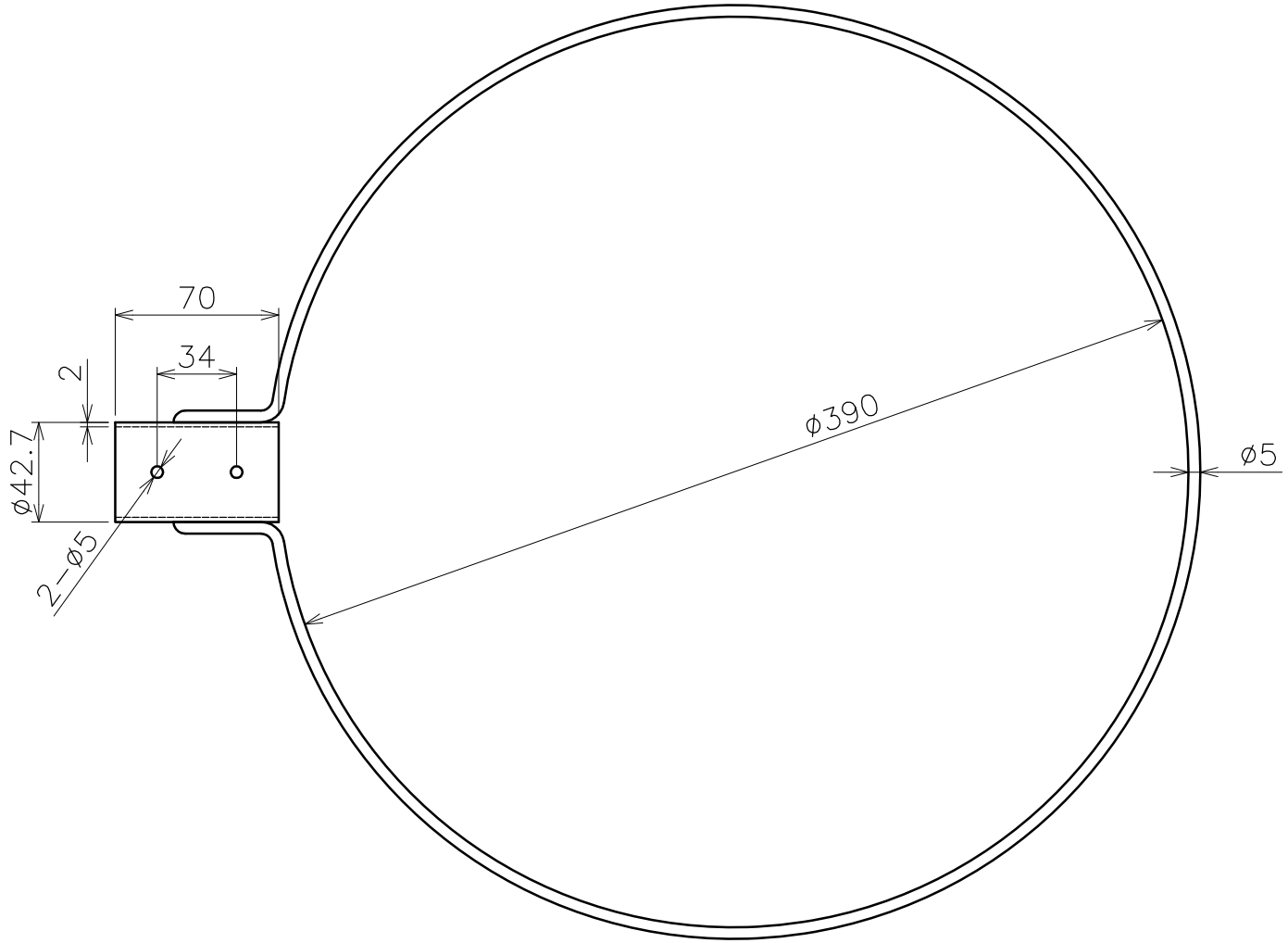

品名	玉枠SP型 丸型	内金		サイズ	5×390		
型式	AK8512	図番	8512S	材質	SUS304	尺度	1:3
作成年月日 '19.08.08	ASANO 浅野金属工業株式会社						