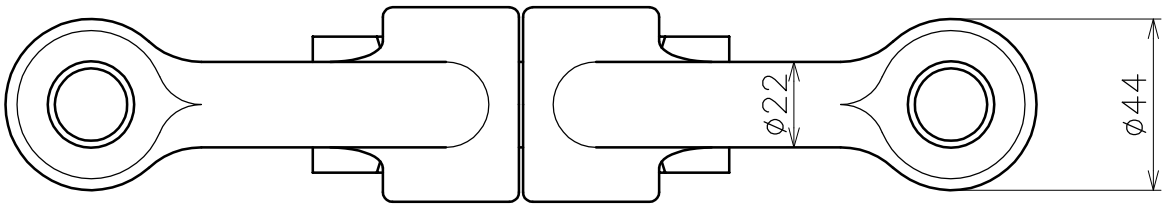

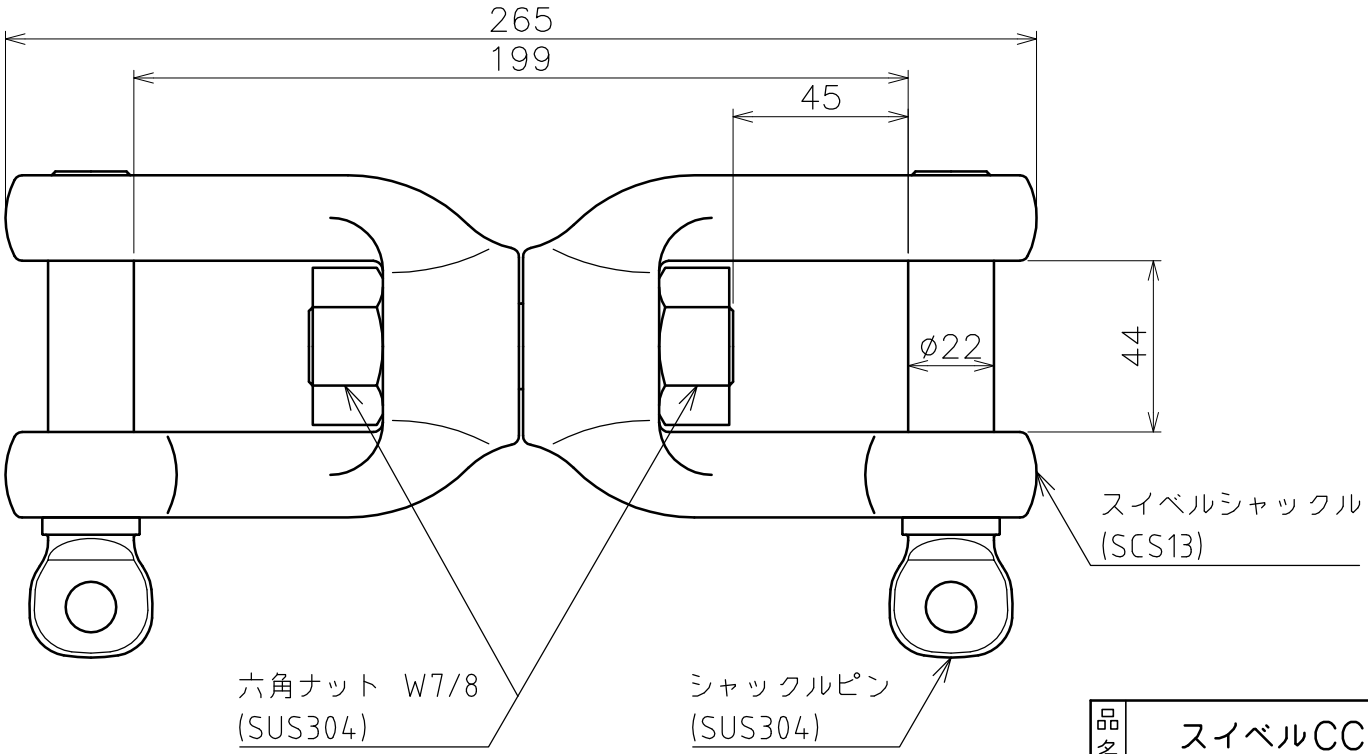

品名	スイベルCC 製品図	サイズ	22	材質	
型式	AK4264	図番	4264S	尺度	1:2
作成年月日 '18.04.19	ASANO 浅野金属工業株式会社				