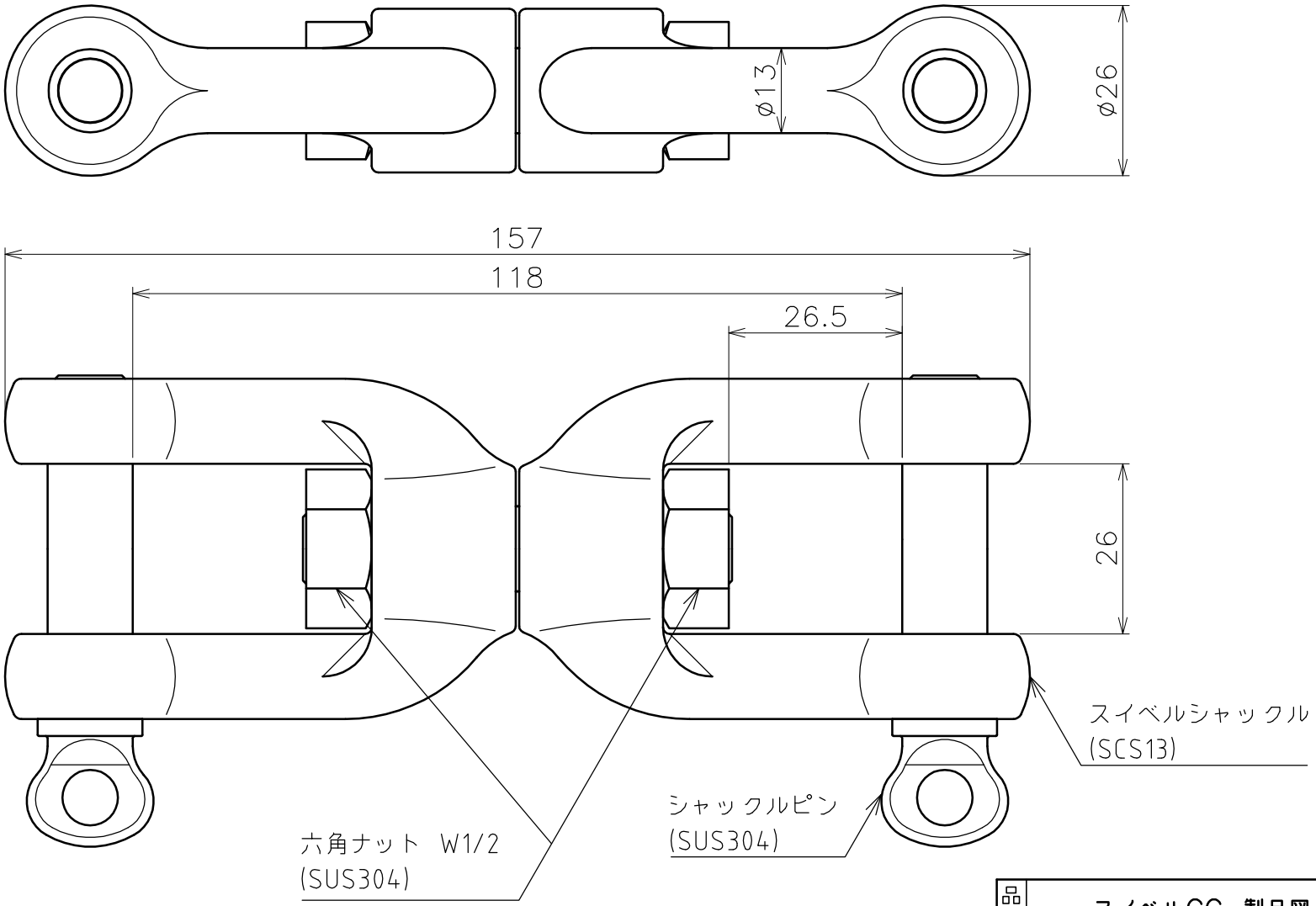

品名	スイベルCC 製品図	サイズ	13	材質	
型式	AK4261	図番	4261S	尺度	1:1
作成年月日 '18.04.19	ASANO 浅野金属工業株式会社				