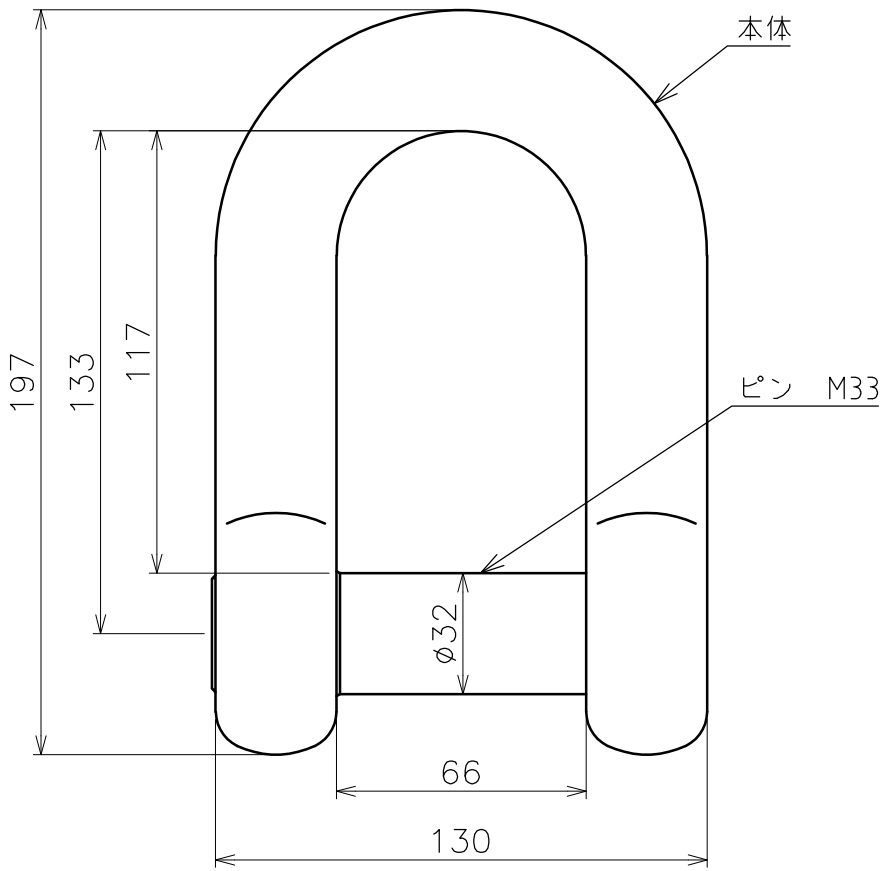

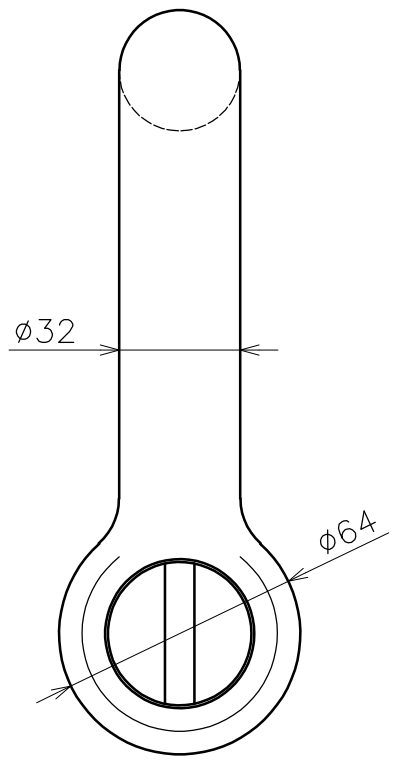

品名	沈みシャックル（鍛造）	サイズ	32	材質	SUS304
型式	AK11214	図番	11214S	尺度	1：2
作成年月日	'23.09.12	ASANO 浅野金属工業株式会社			