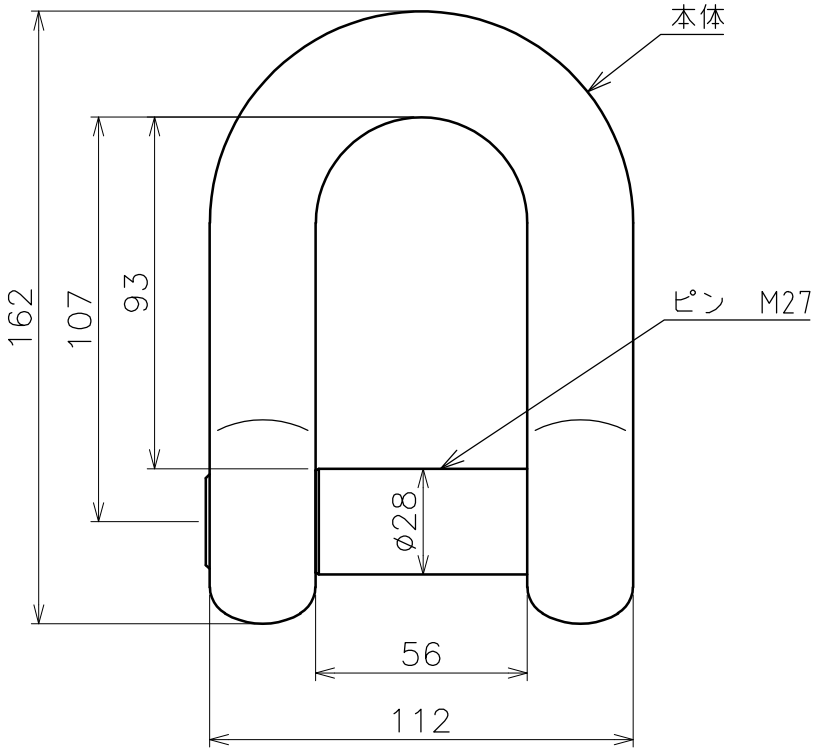

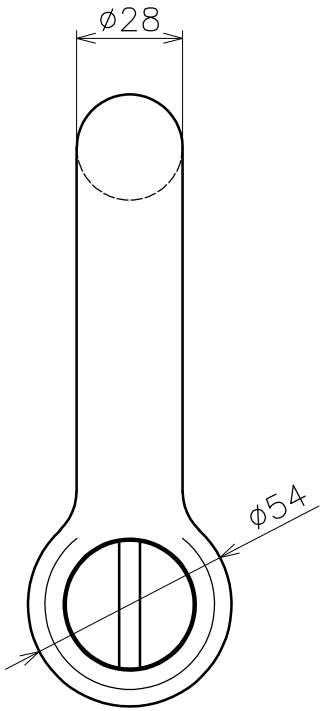

品名	沈みシャックル（鍛造）	サイズ	28	材質	SUS304
型式	AK11213	図番	11213S	尺度	1：2
作成年月日	'23.09.12	ASANO浅野金属工業株式会社			