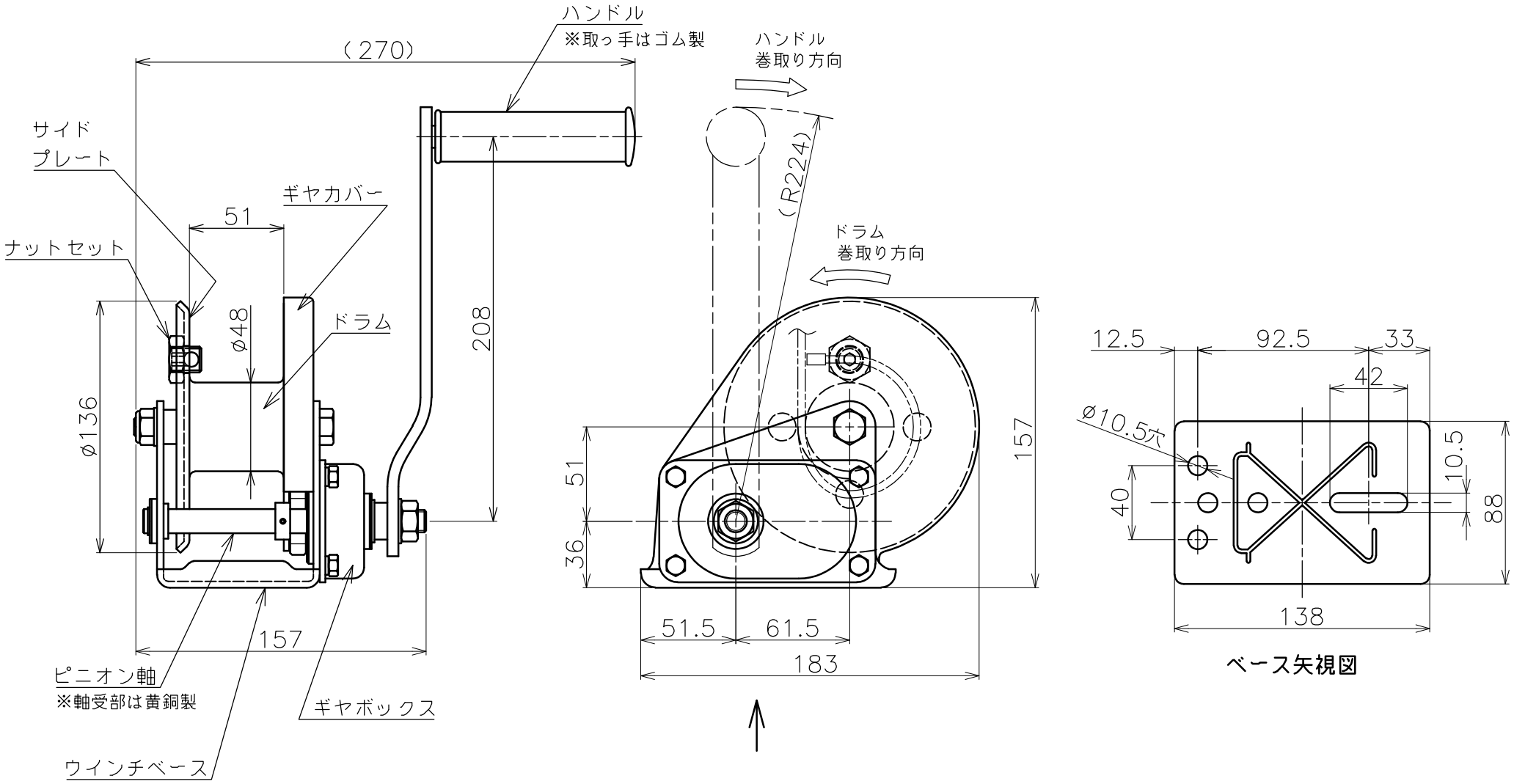

品名	AKウインチ（鉄製） 製品図	サイズ	200kg	材質	鉄製
型式	AK−W200	図番	W200S2−B	尺度	1:3
作成年月日 '22.04.07	ASANO 浅野金属工業株式会社				