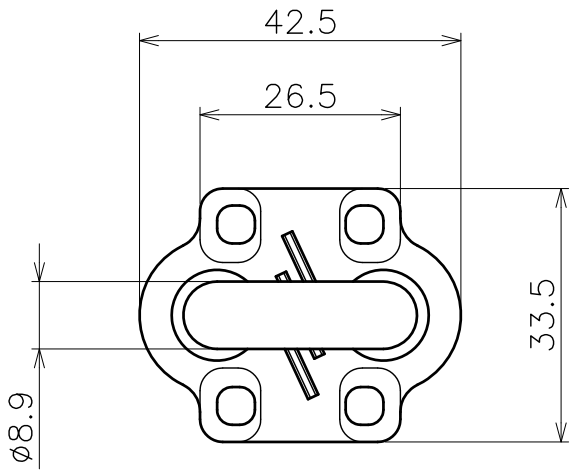

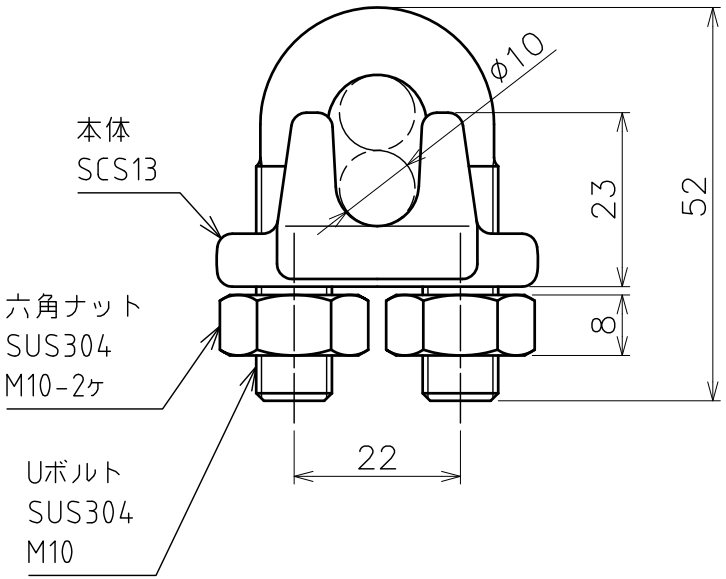

品名	ワイヤークリップ SUS304 製品図	サイズ	10	材質	ステンレス
型式	AK15908	図番	15908S	尺度	1:1
作成年月日 '10.12.16	ASANO 浅野金属工業株式会社				