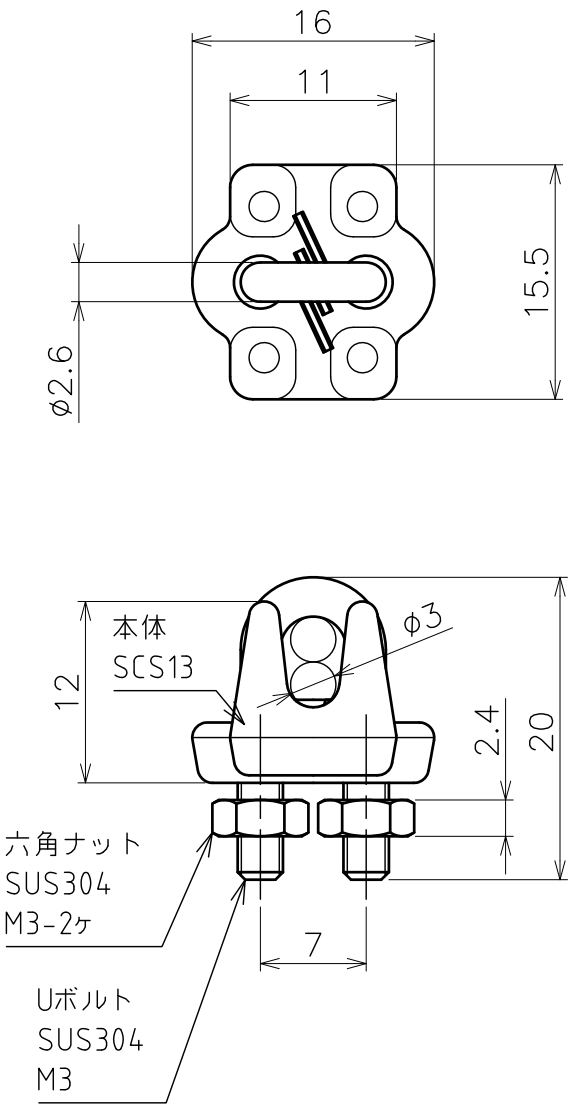

品名	ワイヤークリップ SUS304 製品図	サイズ	3	材質	ステンレス
型式	AK15902	図番	15902S	尺度	2:1
作成年月日 '10.12.13	ASANO 浅野金属工業株式会社				