番号 No.	品　名 NAME OF PARTS	材　質 MATERIAL	個数 Q'TY	備　考 REMARKS
1	本体	SCS14	1	
2	Uボルト	SUS316	1	M18
3	ナット	SUS316	2	M18 二面幅27

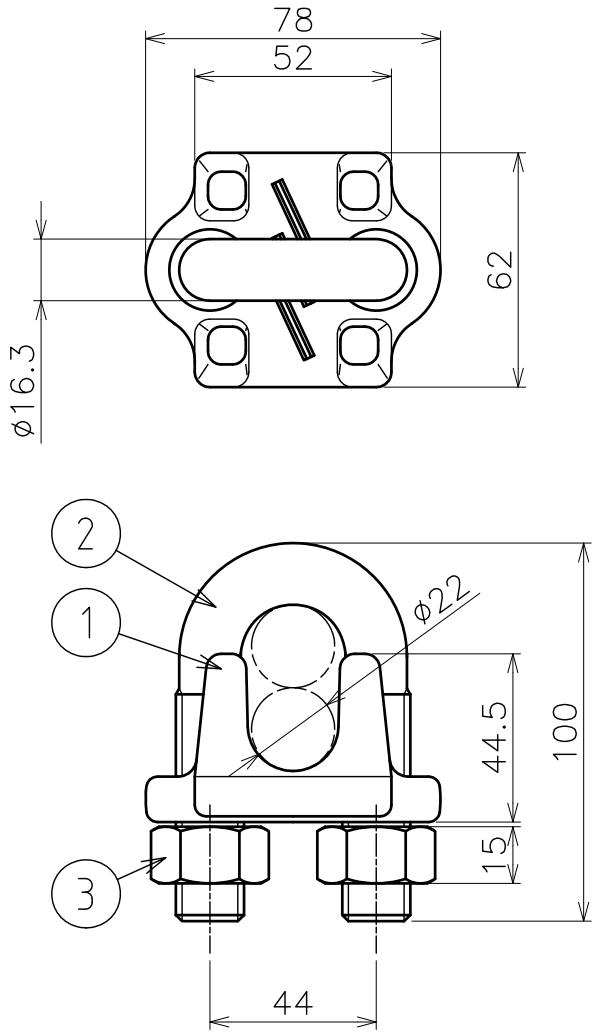

品名	ワイヤークリップ SUS316 製品図	サイズ	20−22	材質	ステンレス
型式	AK15213	図番	15213S	尺度	1:2
作成年月日 '10.12.13	ASANO 浅野金属工業株式会社				