| 番号 No. | 品　名 NAME OF PARTS | 材　質 MATERIAL | 個数 Q'TY | 備　考 REMARKS |
|---|---|---|---|---|
| 1 | 本体 | SCS14 | 1 | |
| 2 | Uボルト | SUS316 | 1 | M6 |
| 3 | ナット | SUS316 | 2 | M6 二面幅10 |

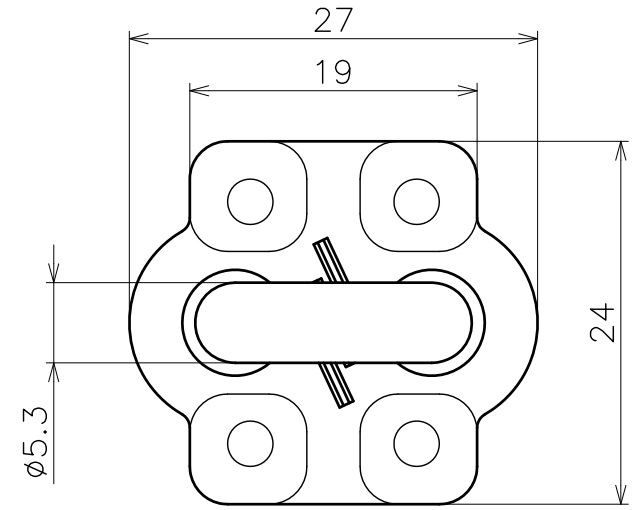


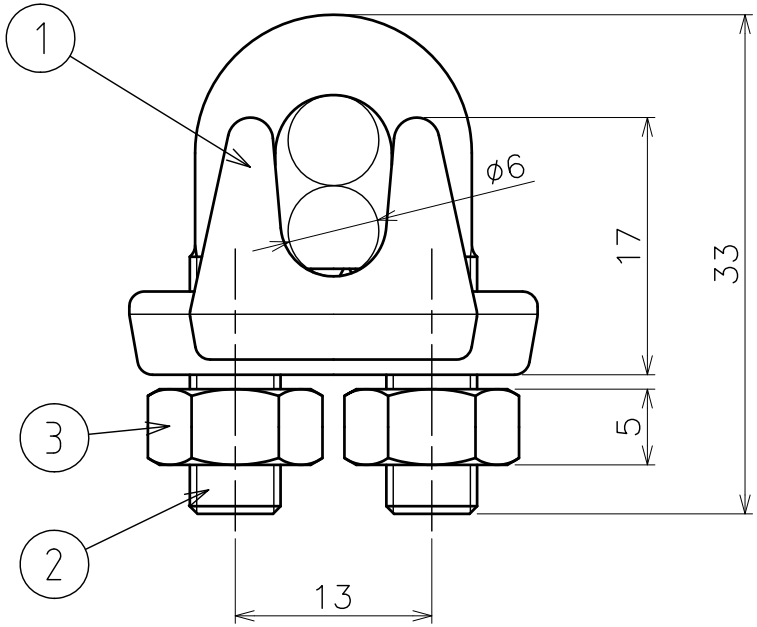


| | | | | | |
|---|---|---|---|---|---|
| 品名 | ワイヤークリップ SUS316 製品図 | サイズ | 6 | 材質 | ステンレス |
| 型式 | AK15205 | 図番 | 15205S | 尺度 | 2:1 |
| 作成年月日 '10.12.13 | ASANO 浅野金属工業株式会社 | | | | |