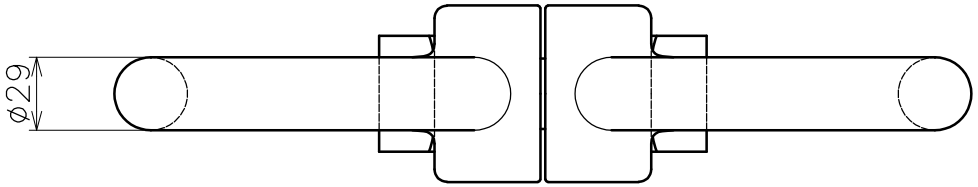

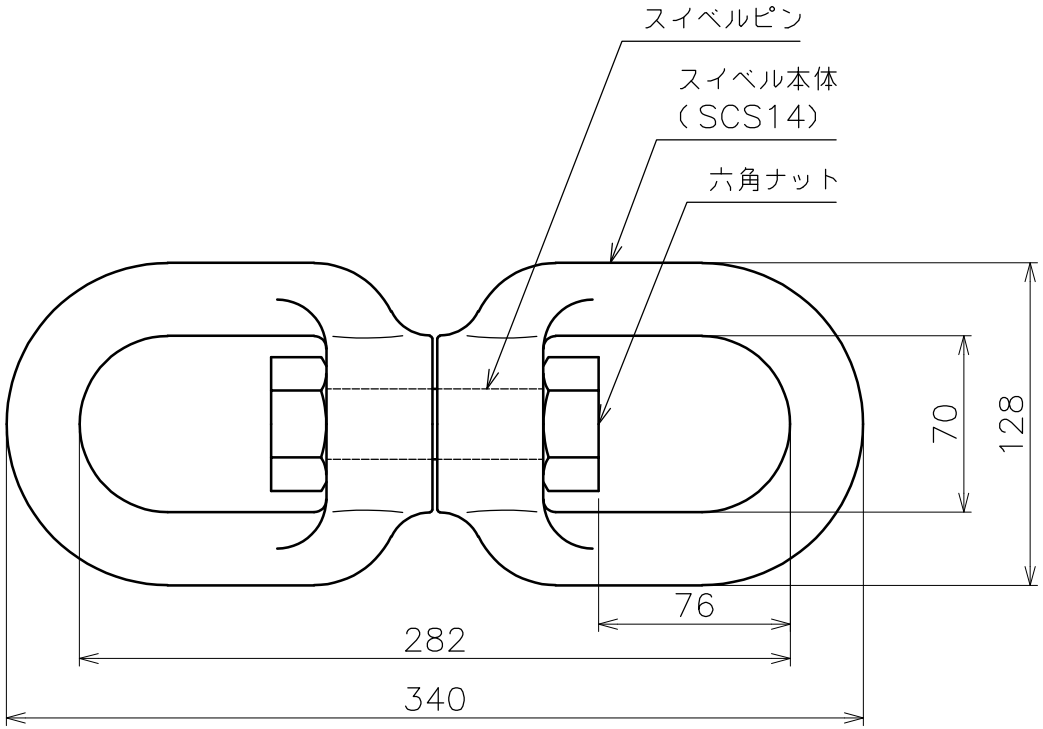

品名	スイベル（316） 製品図	サイズ	28	材質	SUS316
型式	AK2382	図番	2382S	尺度	1：3
作成年月日 '25.10.10	ASANO 浅野金属工業株式会社				