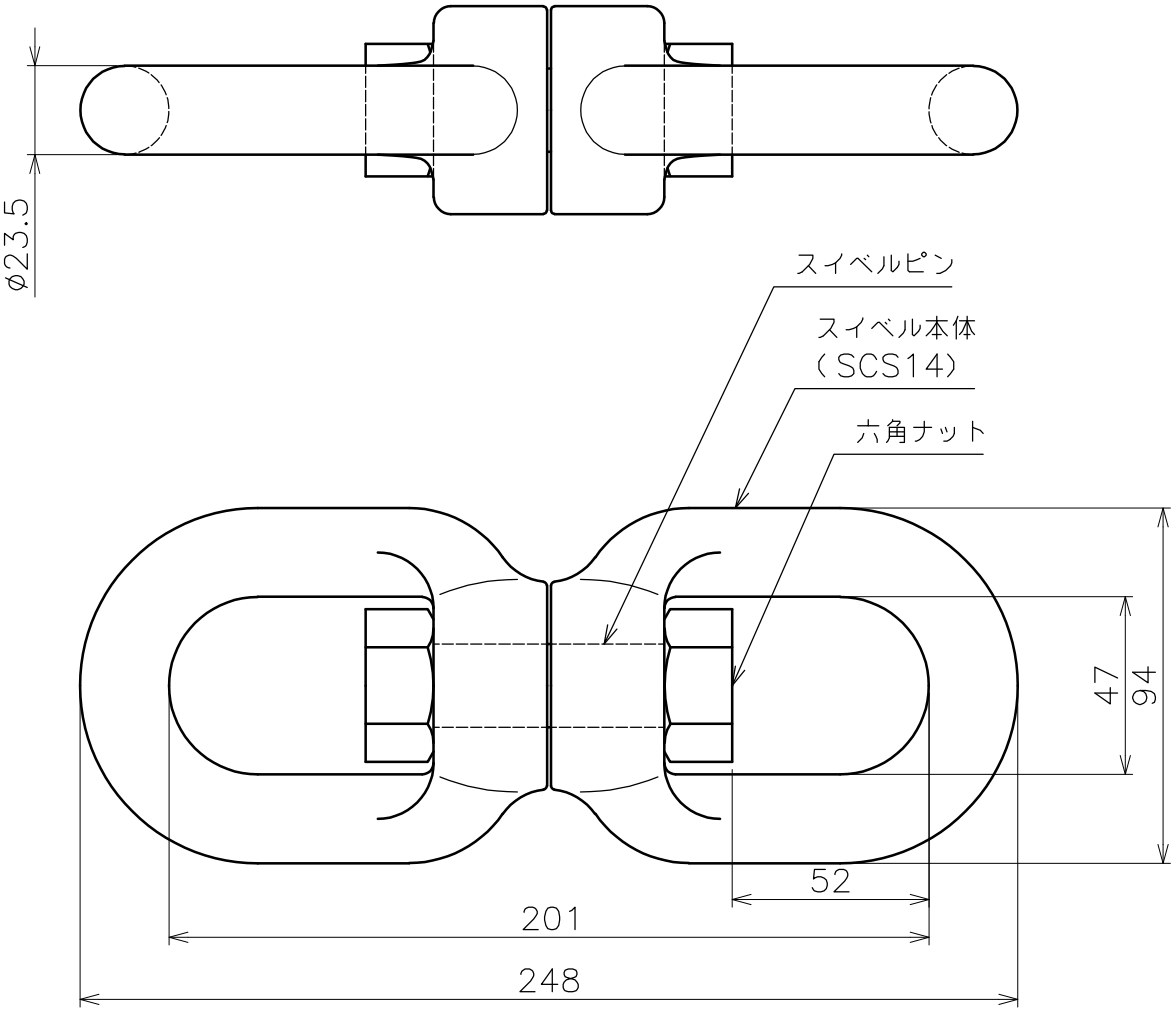


| | | | | | |
|---|---|---|---|---|---|
| 品名 | スイベル（316） 製品図 | サイズ | 22 | 材質 | SUS316 |
| 型式 | AK2380 | 図番 | 2380S | 尺度 | 1：2 |
| 作成年月日 '25.10.10 | ASANO 浅野金属工業株式会社 | | | | |