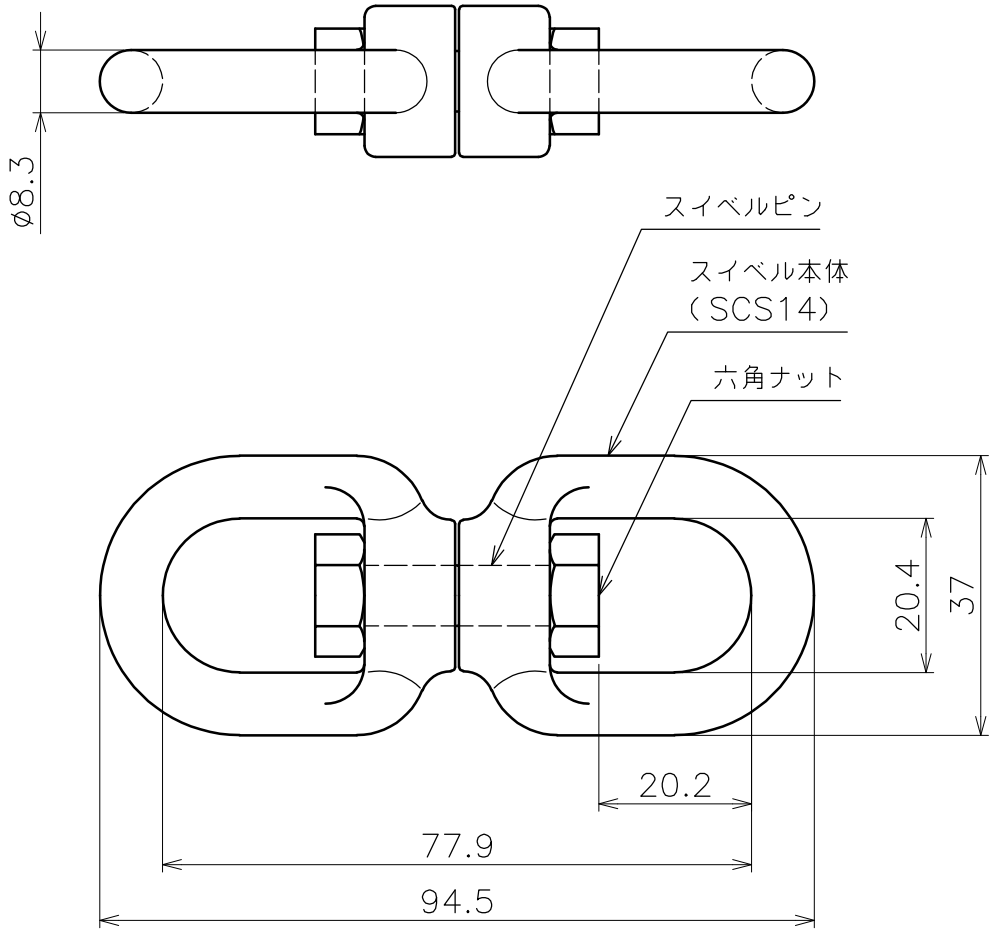

品名	スイベル（316） 製品図	サイズ	8	材質	SUS316
型式	AK2373	図番	2373S	尺度	1：1
作成年月日	’25.10.10	ASANO浅野金属工業株式会社			